burda style

6956

Shirt & Kleid
T-Shirt & Robe
Shirt & Dress
Camisa & Vestido

super EASY facile

Größen Tailles Sizes Tallas

EUR 34-46
US 8-20

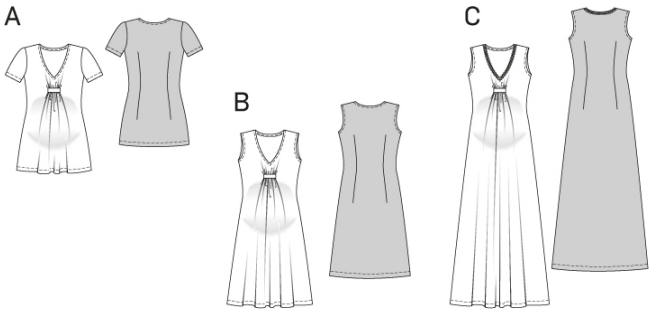

Future Mama

Gewerbliche Nutzung untersagt. – Reproduction à des fins commerciales strictement interdite.
Reproduction for commercial purposes prohibited. – La reproducción para los propósitos comerciales prohibió

4 011199 069569

burda Download–Schnitt

Modell 6956

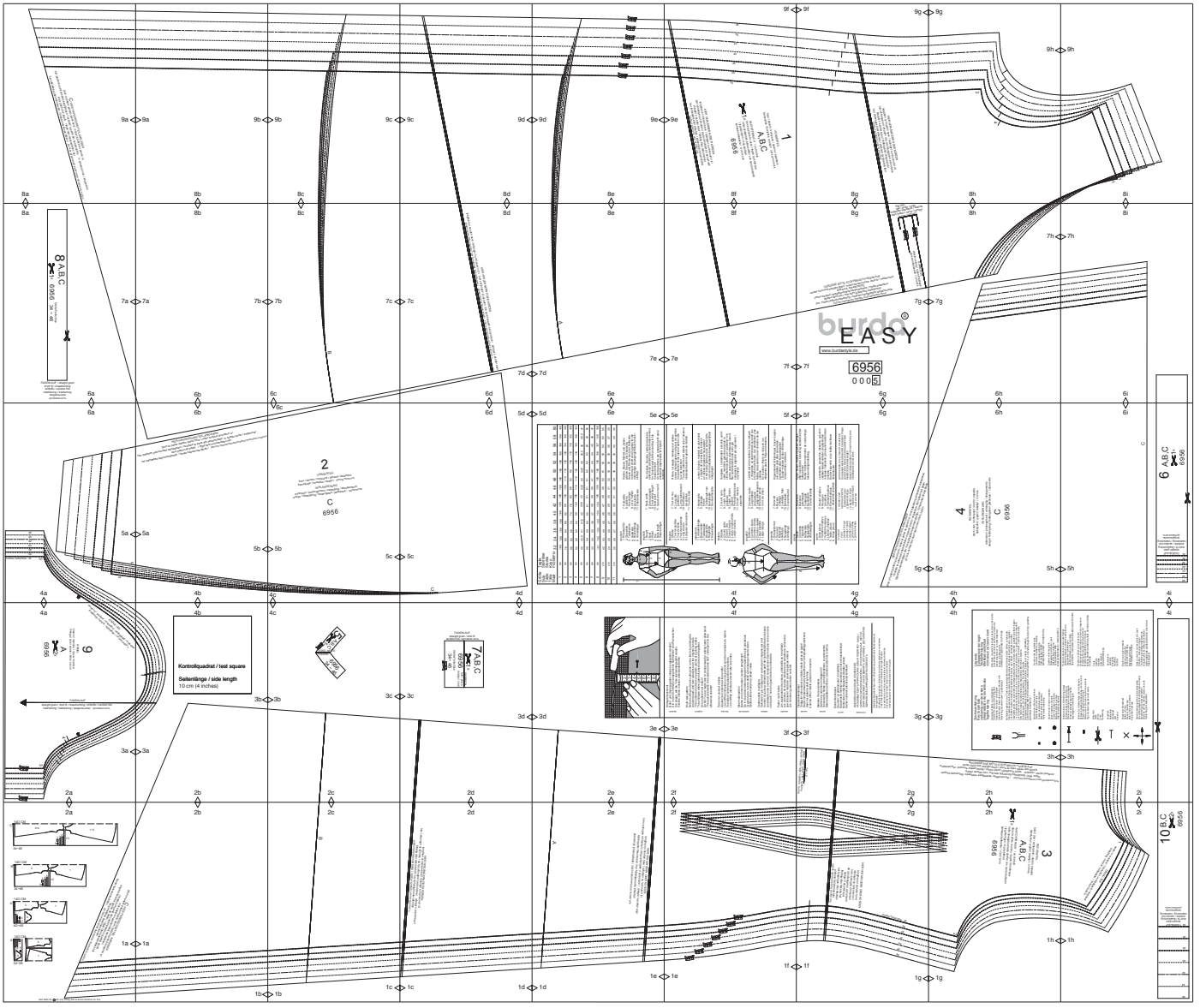

Copyright 2014 by Verlag Aenne Burda GmbH & Co. KG, Hubert-Burda Platz 2, D–77652 Offenburg
Sämtliche Modelle, Schnittteile und Zeichnungen stehen unter Urheberschutz, gewerbliches Nacharbeiten ist untersagt.
Der Verlag haftet nicht für Schäden, die durch unsachgemäße Handhabung des Schnitts, der Materialien,
unsachgemäße Ausführung der Tipps und Anleitungen oder unsachgemäße Nutzung der Modelle entstehen.

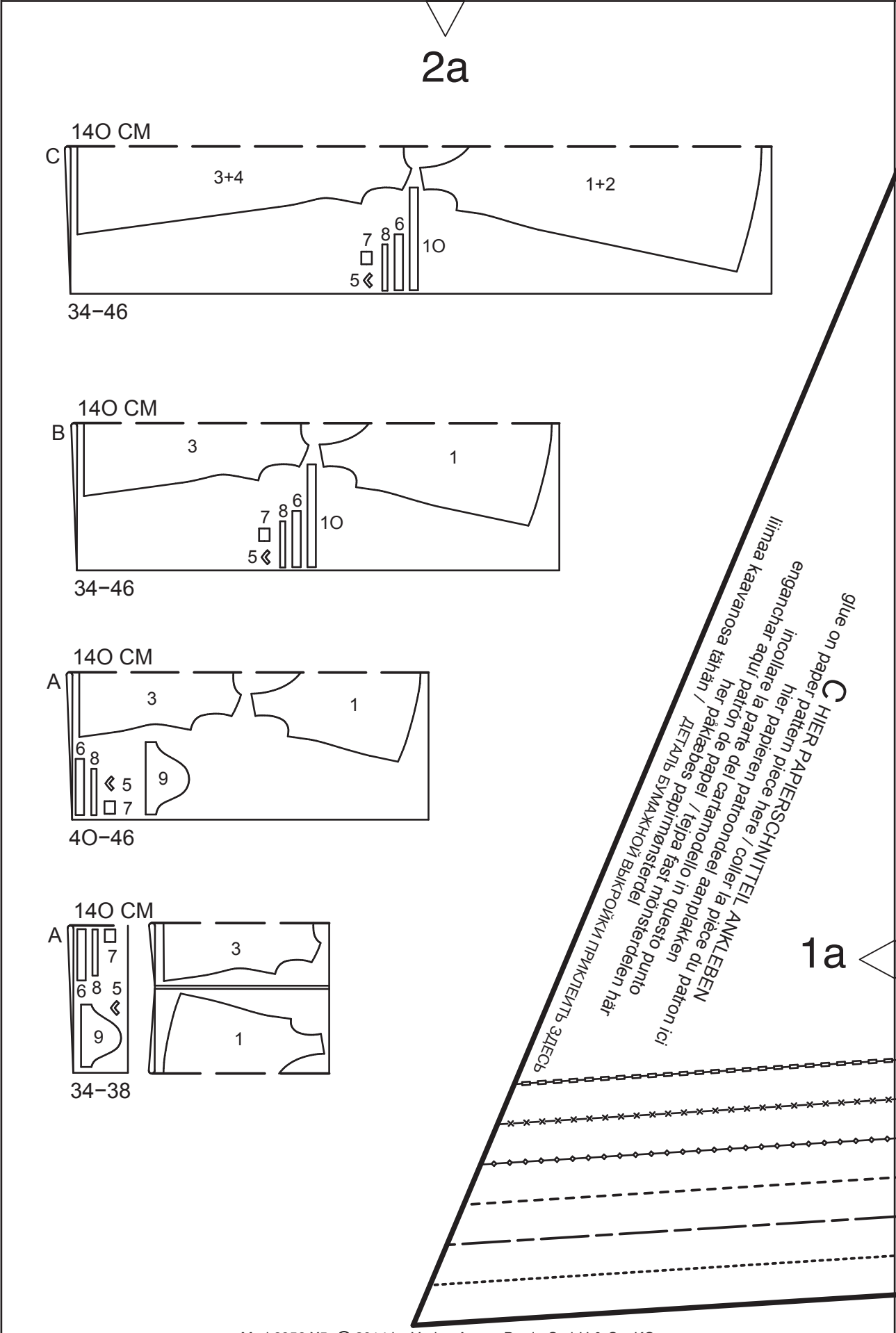

Mod.6956 X5 © 2014 by Verlag Aenne Burda GmbH & Co. KG

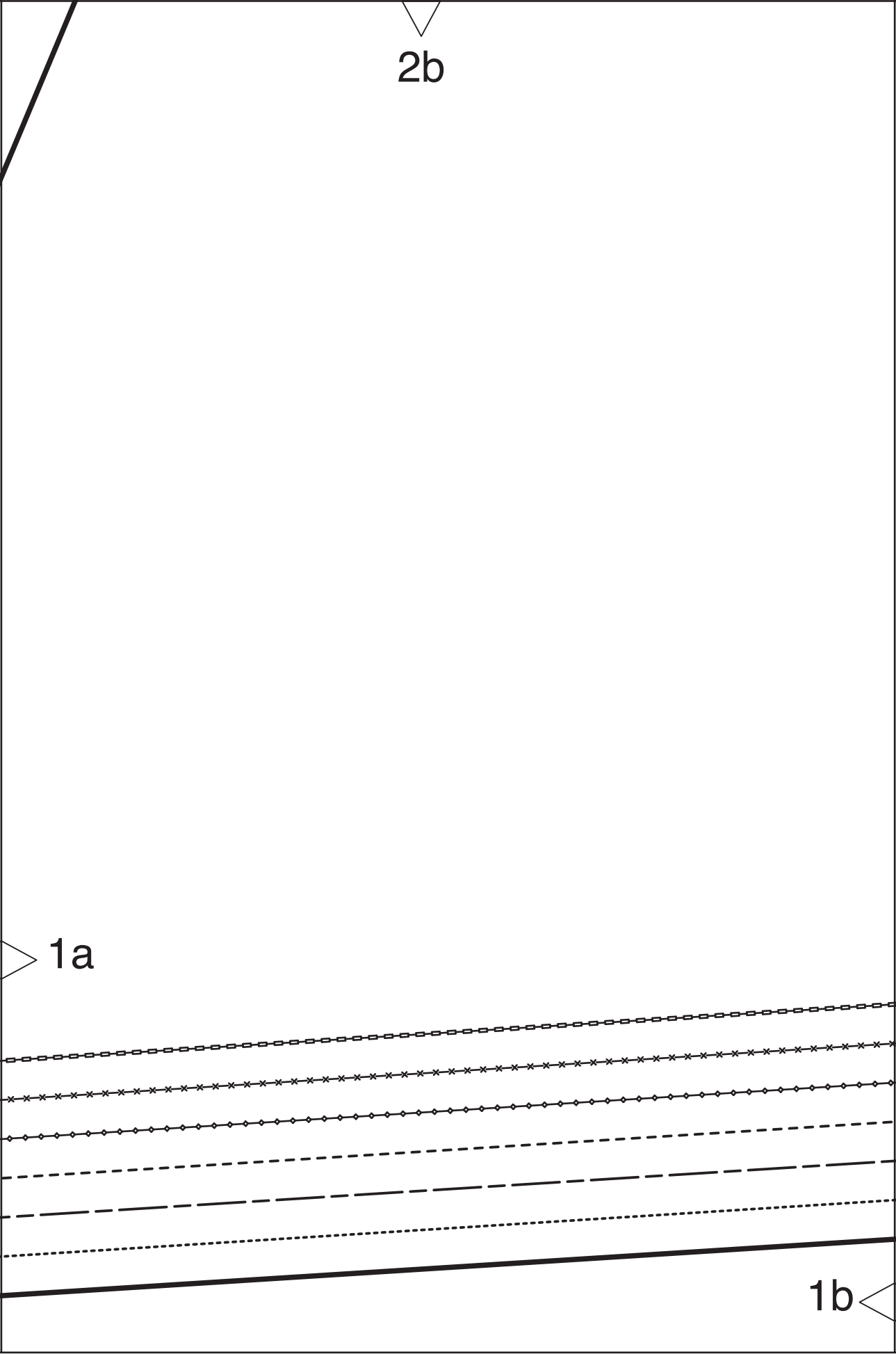
2b
1a
1b

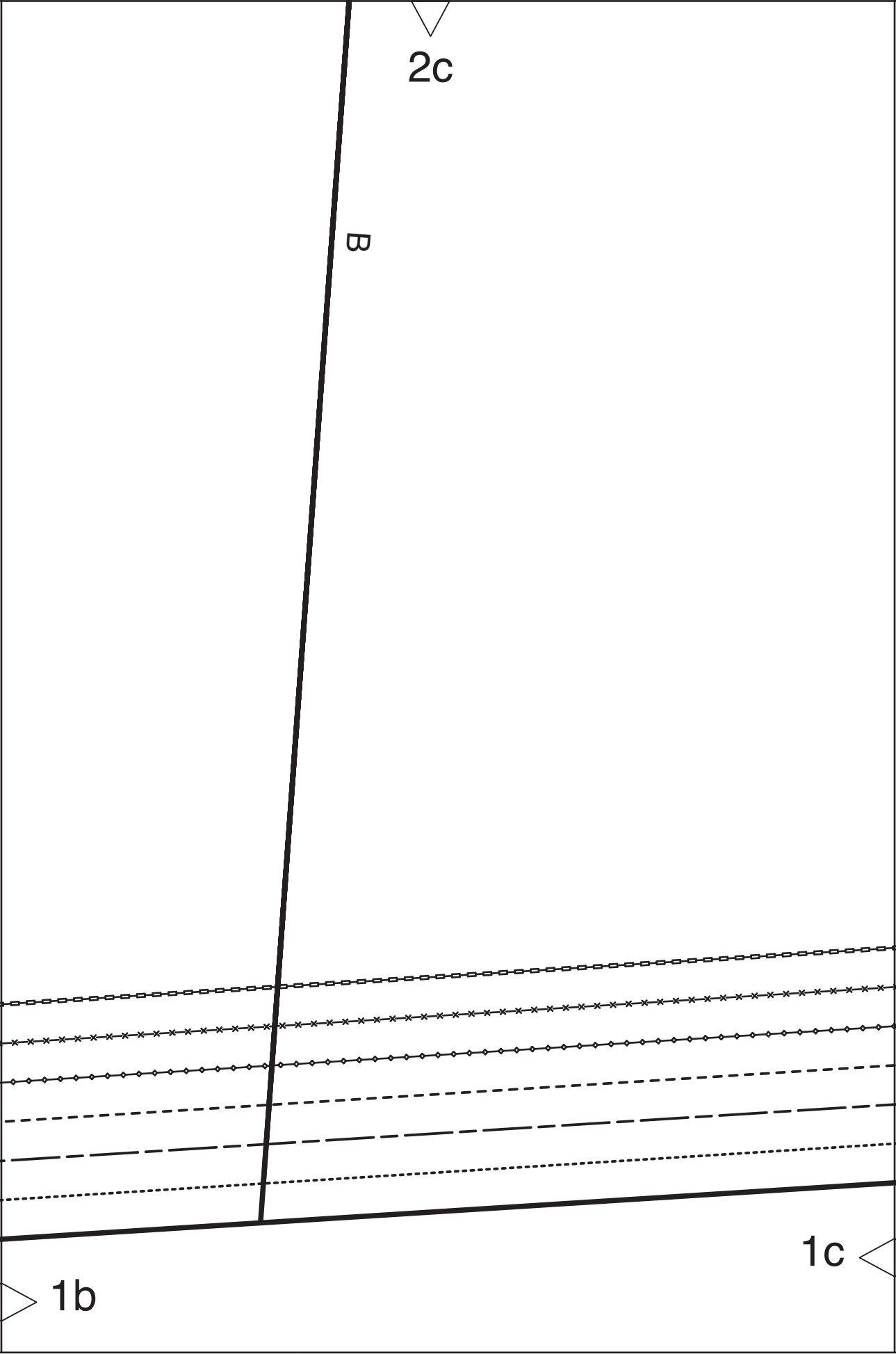
2c
B
1c
1b

2d

HIER VERLÄNGERN ODER KÜRZEN
lengthen or shorten here / rallonger ou raccourcir ici
hier verlengen of inkorten / da qui allungare o accorciare / alargar o acortar aquí
förlång eller förkorta här / her forlænges eller afkortes
pidennä tai lyhennä tästä / ЗДЕСЬ УДЛИНИТЬ ИЛИ УКОРОТИТЬ

1c

1d

HIER VERLÄNGERN ODER KÜRZEN
lengthen or shorten here / rallonger ou raccourcir ici
hier verlengen of inkorten / da qui allungare o accorciare / alargar o acortar aquí
förläng eller förkorta här / her forlænges eller afkortes
pidennä tai lyhennä tästä / ЗДЕСЬ УДЛИНИТЬ ИЛИ УКОРОТИТЬ

2e

1e

A

1d

2f

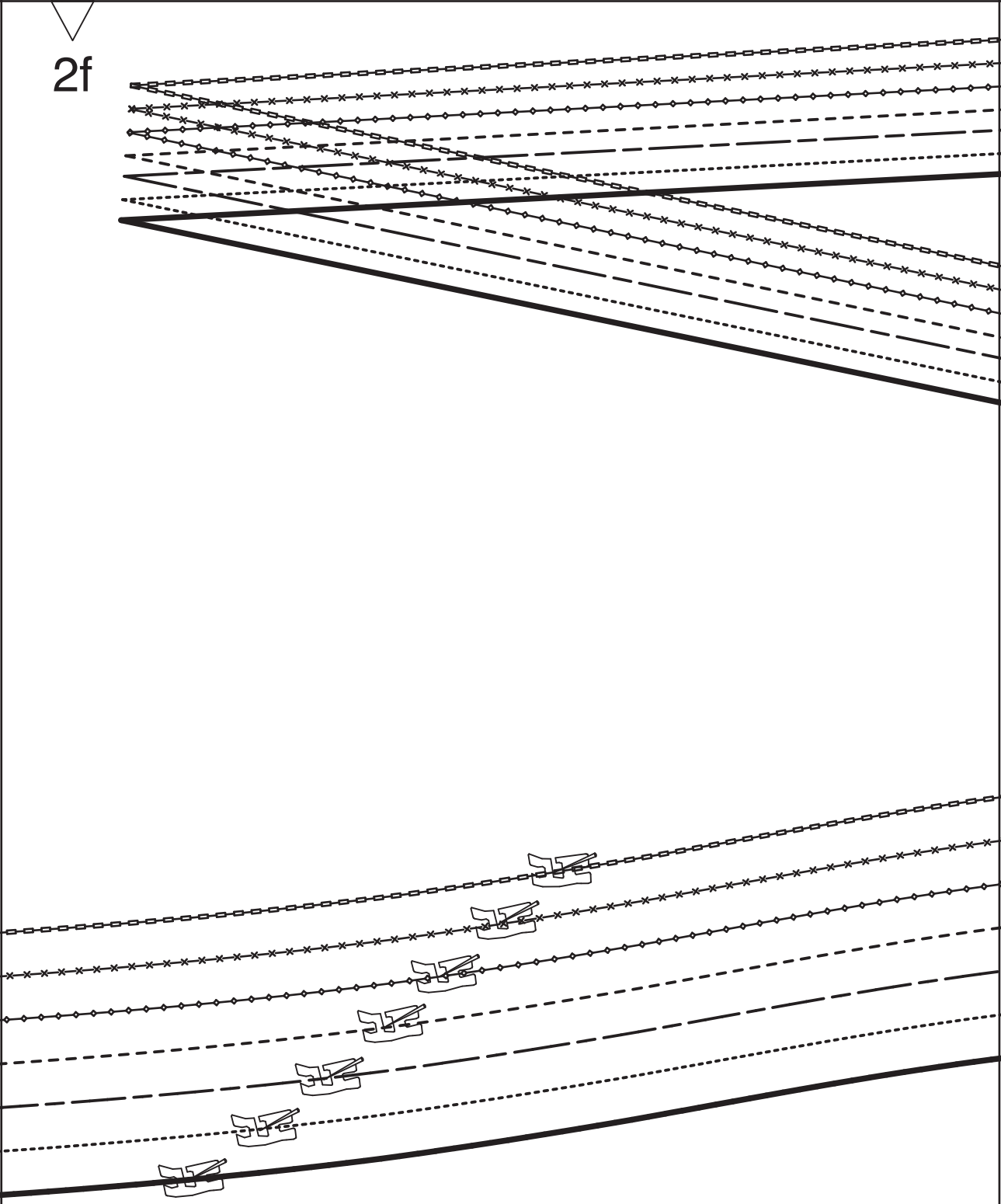

1f

1e

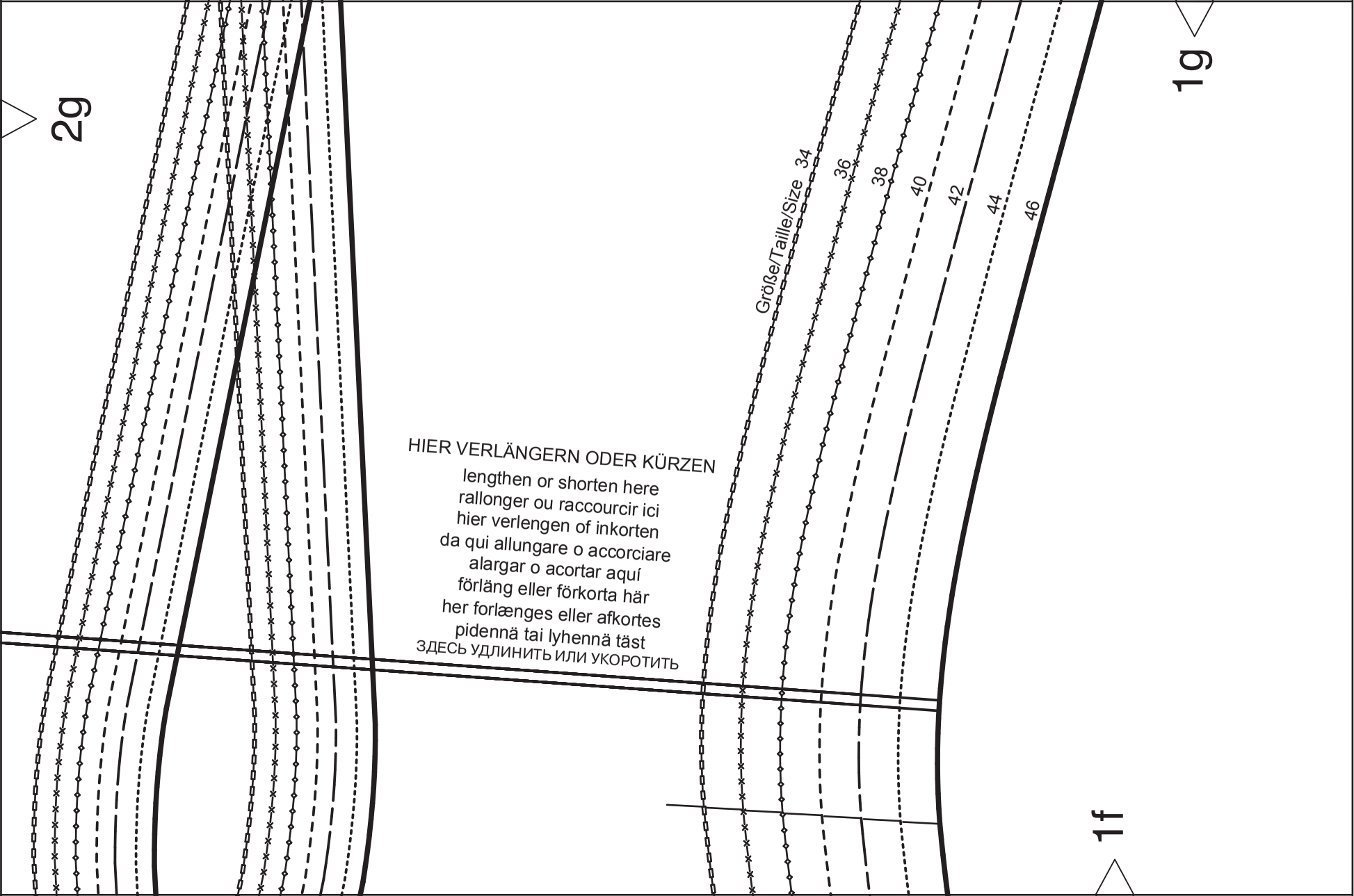
2g
1g
1f
Größe/Taille/Size 34
36
38
40
42
44
46
HIER VERLÄNGERN ODER KÜRZEN
lengthen or shorten here
rallonger ou raccourcir ici
hier verlengen of inkorten
da qui allungare o accorciare
alargar o acortar aquí
förläng eller förkorta här
her forlænges eller afkortes
pidennä tai lyhennä täst
ЗДЕСЬ УДЛИНИТЬ ИЛИ УКОРОТИТЬ

3

RÜCKENTEIL
back / dos / achterpand / dietro / espalda
bakstycke / rygdel / takakpl / СПИНКА

A,B,C

1x

IM STOFFBRUCH / on the fold
dans la pliure du tissu / tegen de stofvouw
nella ripiegatura della stoffa / con canto doblado
i tygvikningen / mod stoffold
kankaan taitteesta / СГИБ ТКАНИ

6956

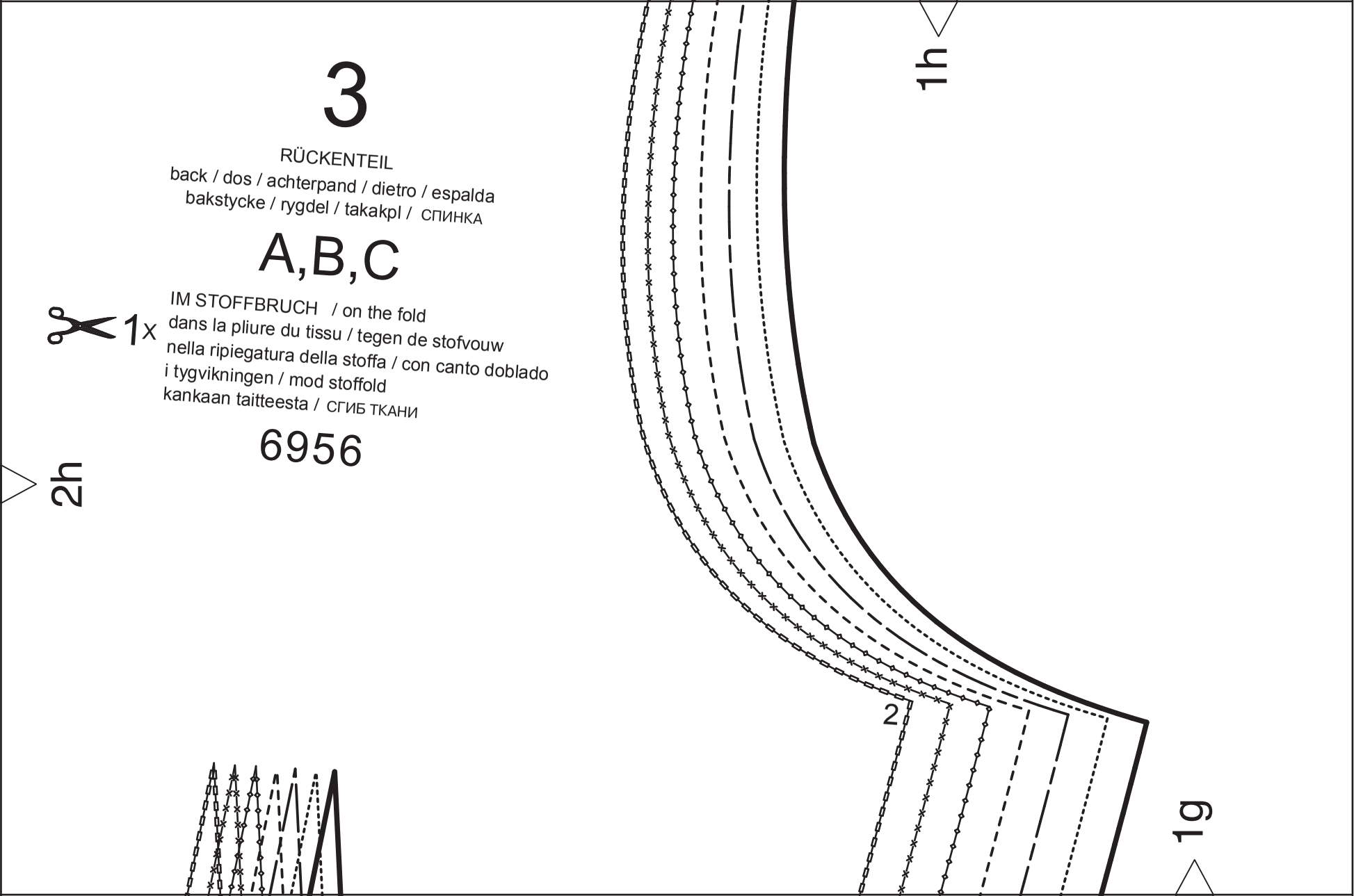

10 B,C 2x 6956

46
44
42
40
38
36
34 FADENLAUF
straight grain
droit–fil / draadrichting
drittofilo / sentido hilo
trådriktning / trådretning
langansuunta
ДОЛЕВАЯ НИТЬ

4a
EINHALTEN
ease-in / soutenir / inhouden / molleggiare / embeber
inhållning / hold til / syötetään / ПРИПОСАДИТЬ
9
ÄRMEL
sleeve / manche / mouw / manica
manga / ärm / ærme / hiha / РУКАВ
A
2x
6956
FADENLAUF
straight grain / droit fil / draadrichting / drittofilo / sentido hilo
trådriktning / trådretning / langansuunta / ДОЛЕВАЯ НИТЬ
4
3
3a
2a

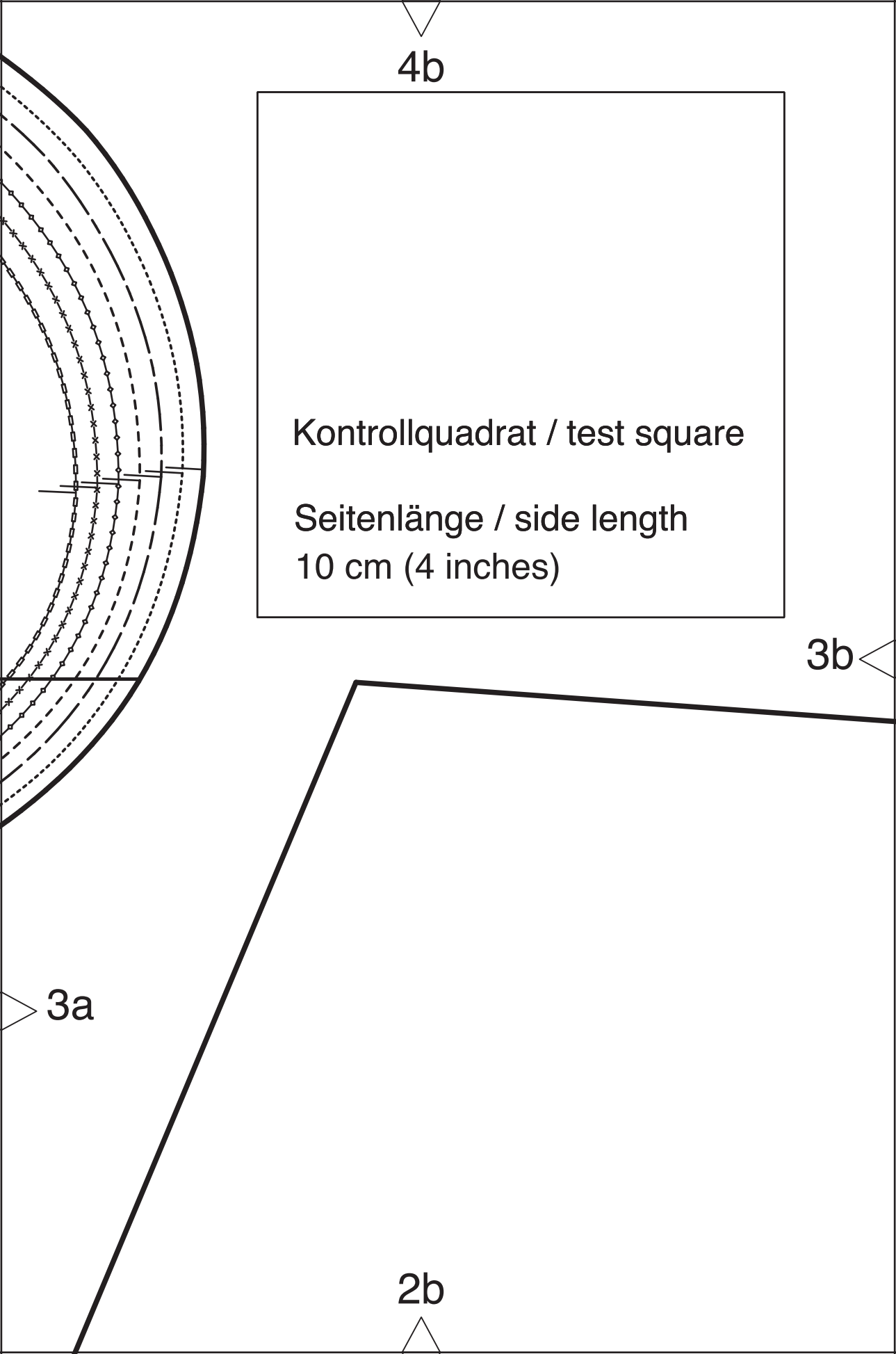
4b
Kontrollquadrat / test square
Seitenlänge / side length
10 cm (4 inches)
3b
3a
2b

4c

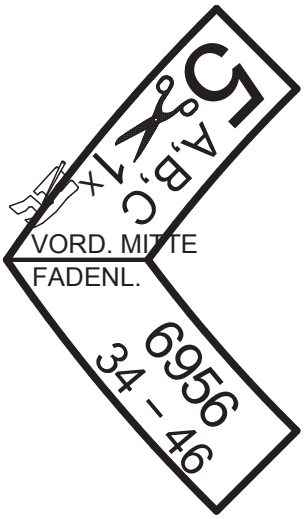

3b

3c

2c

4d

FADENLAUF
straight grain / droit fil
sentido hilo / ДОЛЕВАЯ НИТЬ

7A,B,C

1x

UMBRUCH
fold / pliure
doblez / СГИБ

6956

Größe/Taille/Size
34– 46

3c

3d

2d

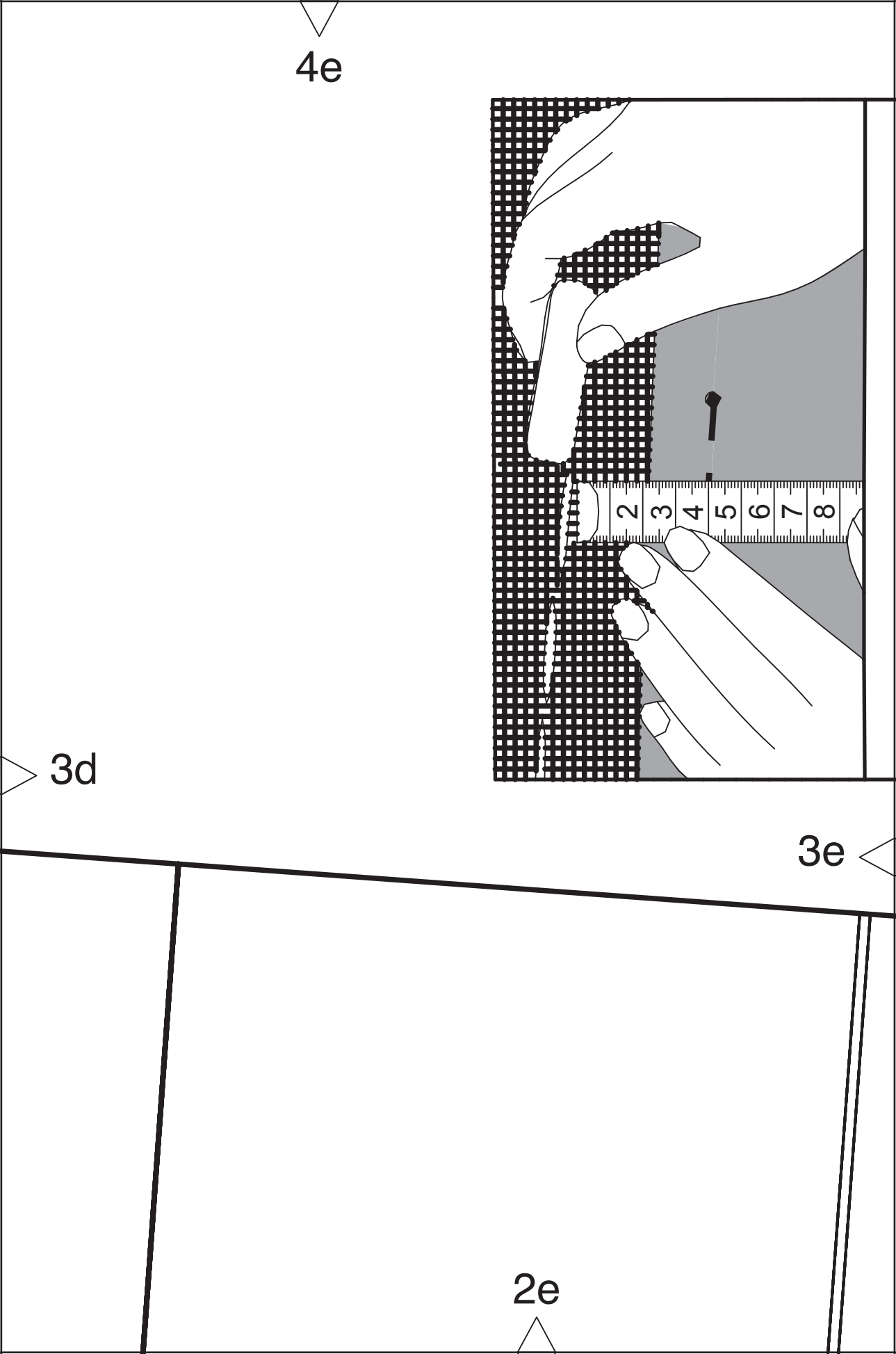
4e
3d
3e
2e

2f

3e

3f

4f

deutsch

Mehrgrößenschnitt
Naht− und Saumzugaben müssen zugegeben werden!
Die in den Schnitteilen angegebenen Nahtzahlen sind Passzeichen.
Sie zeigen, wie die Teile aneinandergenäht werden.
Gleiche Zahlen müssen aufeinandertreffen.

englisch

Multi−size pattern
Before cutting out,mark cutting line on the fabric by adding the required seam and hem allowances to the original contours.
The numbered notches on pattern pieces are joining marks.
They indicate where garment pieces are sewn together.
All numbers must match!
Do NOT use a larger size to compensate for adding seam allowance!
The space between the sizelines does NOT correspond to the allowance needed!

français

Patron en plusieurs tailles
Ajoutez les coutures et les ourlets!
Les chiffres indiqués sur les patrons sont des marques de repère.
Ils motrent comment assembler les pièces.
Les chiffres identiques doivent être raccordés

nederlands

Meermatenpatron
Naden en zomen moeten worden aangeknipt!
De in de patroondelen aangegeven naadcijfers zijn pastekens.
Zij geven aan, hoe de delen aan elkaar genaaid worden.
Gelijke cijfers moeten op elkaar vallen.

italiano

Cartamodello mutitaglia
Calcolare in più il margine di cucitura ed il margine per orlo!
I numeri di cucitura indicati nelle parti dei cartamodelli devono essere considerati come numeri di congiunzione.Essi indicano come unire le varie parti.I numeri uguali devono combaciare.

español

Patrón multi−tallas
Los suplementos de costura y dobladillo se han añadir.
Los números de costura indicados son señales de colocaciún, que indican el modo de coser les piezas entre si.
Los números iguales deben coincidir.

svensk

Flerstorleksmönster
Tillägg för sömsmåner och fållar måste göras på tyget!
De på mönsterdelarna tryckta siffrorna vid ihopsättingsmärkerna visar hur delarna skall sys ihop.
Samma siffror måste passa mot varandra.

dansk

Mønster i flere størrelser
Sømme og sømmerum lægges til!
Tellende,der findes på mønsterdelene, er pasmærker.
Delene aætttes sammen, så tallene stemmer overens.

suomi

Monenkoonkaava
Sauman− ja päärmevarat on lisättävä
Kaavanosiin merkityt saumaluvut ovat sovitusmerkkejä.
Niistä näet, mitkä kappaleet liitetään yhteen.
Samat numerot tulevat aina kohkkaln.

РУССКИЙ

ВЫКРОЙКА НЕСКОЛЬКИХ РАЗМЕРОВ
НЕ ЗАБУДЬТЕ ДАТЬ ПРИПУСКИ НА ШВЫ И ПОДГИБКУ НИЗА !
ЦИФРЫ НА ДЕТАЛЯХ ВЫКРОЙКИ - ЭТО КОНТРОЛЬНЬЕ МЕТКИ.
ОНИ ПОКАЗЫВАЮТ, КАК СОЕДИНЯТЬ И СТАЧИВАТЬ ДЕТАЛИ КРОЯ.
ОДИНАКОВЫЕ ЦИФРЫ ДОЛЖНЫ СОВПАСТЬ

Sämtliche Modelle stehen unter Urheberschutz, gewerbliches Nacharbeiten ist nicht gestattet
All designs are copyright. Copying for commercial purposes is not allowed.
Tous droits réservés pour nos modèles de marque déposée.
Leur exécution a des fins commerciales est strictement interdite.
ВСЕ МОДЕЛИ ОХРАНЯЮТСЯ АВТОРСКИМ ПРАВОМ,
ЗАПРЕЩАЮЩИМ ИХ ПРОИЗВОДПЖВО НА ПРОДАЖУ

4g

3f

TAILLE
waist / taille / taille / vita / contorno
cintura / midje / talje / vyötärö / ТАЛИЯ

2g

3g

4h

3g

Zeichenerklärung
Key to symbols
verklaring van de tekens
interpretación de los símbolos
Tegnforklaring

Hinweis auf Naht- und Stepplinien.
Symbol for seam and stitching lines.
Aanwijzing voor naad- en stiklijnen
Indicación para lineas de costura y de pespunte
Henvisning til sømmerums- og stikkelinjer

Légende
Spiegazione dei segni
Teckenförklaring
Merkkien selitykset
УСЛОВНЫЕ ОБОЗНАЧЕНИЯ

Remarque concernant les lignes de couture et de piqûre.
Avvertenza sulle linee di cucitura e d'impuntura
Hänvisning till söm- och stickningslinjer
sauma- ja tikkausviivat
СИМВОЛ ОТДЕЛОЧНЫХ СТРОЧЕК

Nahtzahlen geben an, wo Teile aneinandergenäht werden.Gleiche Zahlen treffen aufeinander.
Seam numbers are matching symbols and denote where two pieces should be sewn together.
Les chiffres-repères indiquent où assembler les pièces. Les chiffres identiques coincident.
naadcijfers geven aan, waar delen aan elkaar genaaid worden, steeds dezelfde getallen op elkaar leggen.
I nr. di congiunzione indicano i punti in cui le parti vanno cucite insieme. I nr. uguali devono combaciare.
Los números de costura indican dónde se cosen juntas las piezas. Los mismos números conciden.
Sömnumren anger hur delarna ska sys ihop,samma siffror möter varandra.
Sømtal angiver, hvor delene sys sammen. Ens tal skal mødes.
Saumaluvut osoittavat, mitkä osat ommellaan yhteen. Samat luvut tulevat päällekkäin.
КОНТРОЛЬНЫЕ МЕТКИ ПОКАЗЫВАЮТ, КАК СОЕДИНЯТЬ И СТАЧИВАТЬ ДЕТАЛИ КРОЯ. ЦИФРЫ ДОЛЖНЫ СОВПАСТЬ !

Zwischen den Sternen einreihen
Gather between the stars.
Tussen de sterretjes rimpelen.
Embeber entre las estrellas.
Rynk imellen stjernerne.

Froncer entre les astérisques.
Arricciare la stoffa fra le stelline.
Rynka mellan stjärnorna.
Poimuta tähtien välilitä
МЕЖДУ МЕТКАМИ * ПРИСБОРИТЬ

Zwischen den Punkten einhalten.
Ease in between the dots.
Tussen de stippen verdelen.
Embeber entre los puntos.
Hold til imellem prikkerne.

Soutenir entre les points.
Molleggiare la stoffa fra i punti.
Håll in mellan punkterna.
Syötä pisteiden välilitä.
МЕЖДУ МЕТКАМИ о ПРИСБОРИТЬ

3h

RÜCKWÄRTIGE MITTE STOFFBRUCH FADENLAUF
center back fold straight grain / pliure du tissu milieu dos droit fil
middenachter, stofvouw draadrichting / centro dietro ripiegatura stoffa drittofilo / medio posterior
doblez sentido hilo / mitt bak tygvikning trådriktning / bag. midte
stoffold trådretning / keskitaka, kangastaite, langansuunta / ЗАДНЯЯ СЕРЕДИНА СГИБ ДОЛЕВАЯ НИТЬ

2h

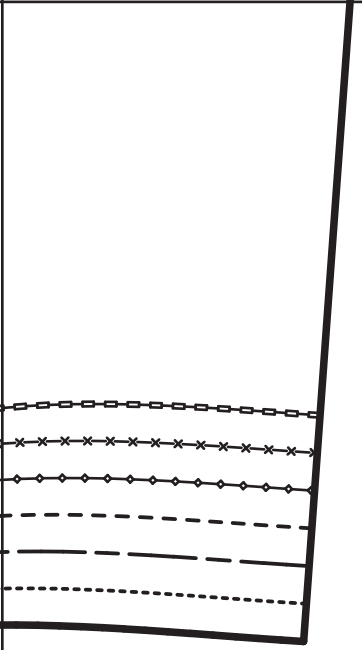

3h

2i

Falten werden in Pfeilrichtung gelegt
Position pleats in direction of arrow.
Plooien in richting van de pijl leggen.
Poner los pliegues segun la flecha.
Læg læggene i pilretninigen.

Poser les plis dans le sens des flèches.
Montare le pieghe in direzione della freccia.
Lägg vecken i pilriktningen.
Laskos taitetaan nuolen suuntaan.
ЗАЛОЖИТЬ СКЛАДКИ В НАПРАВЛЕНИИ СТРЕЛОК

Zeichen für Schlitzanfang oder Schlitzende.
Symbol indicating the beginning or end of vent.
Teken voor begin en einde spli.
Marca para el principo o final de la abertura.
Tegn for slids begynder eller ender.

Repère de début ou de fin de fente.
Questo segno indica l'inizio o la fine di un'apertura.
Markering för sprundets början eller slut.
Merkki osoittaa halkion alun tai lopun.
МЕТКА РАЗРЕЗА ОБОЗНАЧАЕТ НАЧАЛО/КОНЕЦ РАЗРЕЗА

Einschnitt
Slash
inknip
Corte
Opskæring

Fente
apertura
Uppklipp
Aukkomerkki
ЛИНИЯ ПРОРЕЗА

Knopfloch
Buttonhole
knoopsgat
Ojal
Knaphul

Boutonnière
occhiello
Knapphål
Napinläpi
ПЕТЛЯ

Knopf oder Druckknopf
Button or Snap
knoop of druckknoop
Botón o broche de presión
Knap eller trykknap

Bouton ou bouton−pression
bottone o automatico
knapp eller tryckknapp
Nappi tai painonappi
ПУГОВИЦА/КНОПКА

Fadenlaufrichtung siehe Zuschneidepläne
See cutting diagrams for straight grain of fabric
Draadrichting zie knipvoorbeelden
Dirección del hilo, véanse planos de corte
Trådretning se klippeplaner

Sens du droit−fil voir les plans de coupe
Drittofilo,v. schemi per il taglio
Trådriktning se tillklippningsplanerna
Langansuunta, ks leikkuusuunnitelmat
НАПРАВЛЕНИЕ ДОЛЕВОЙ НИТИ СМ. ПЛАН РАСКЛАДКИ.

4i

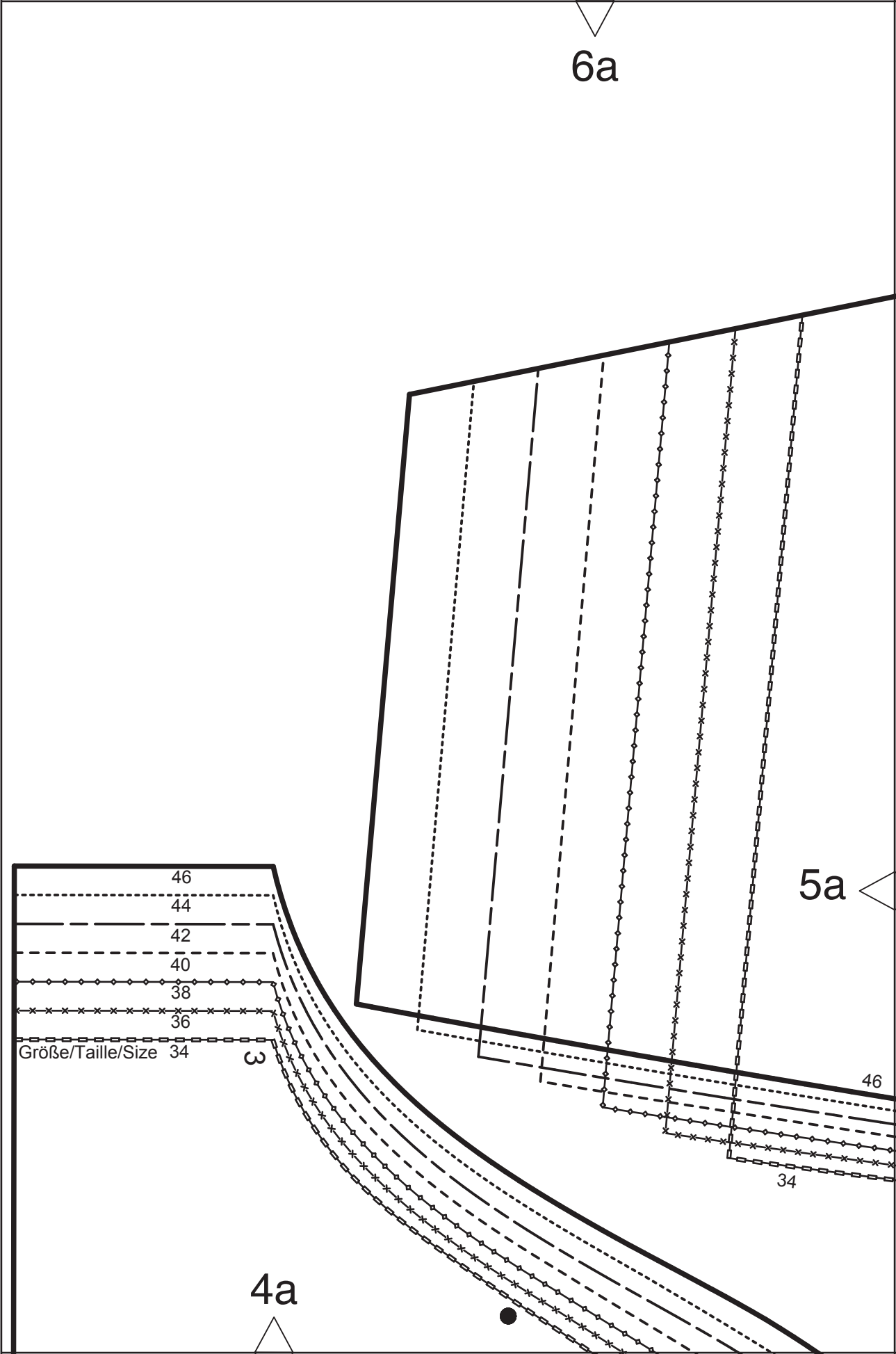
6a
5a
46
44
42
40
38
36
Größe/Taille/Size 34
3
46
34
4a

6b

HIER PAPIERSCHNITTEIL ANKLEBEN
glue on paper pattern piece here / coller la pièce du patron ici
hier papieren patroondeel aanplakken / incollare la parte del cartamodello in questo punto / enganchar
aquí patrón de papel / tejpa fast mönsterdelen här
her påklæbes papirmønsterdel / liimaa kaavanosa tähän / ДЕТАЛЬ БУМАЖНОЙ ВЫКРОЙКИ ПРИКЛЕИТЬ ЗДЕСЬ

5a

5b

4b

6c

2

VORDERTEIL

front / devant / voorpand / davanti / delantero
framstycke / forstykke / etukpl / ПЕРЕД,ПОЛОЧКА

VERLÄNGERUNG

extension / prolongement / verlenging / allungamento
alargo / förlängning / forlængelse / jatkososa / УДЛИНЕНИЕ

C

6956

5b

5c

4c

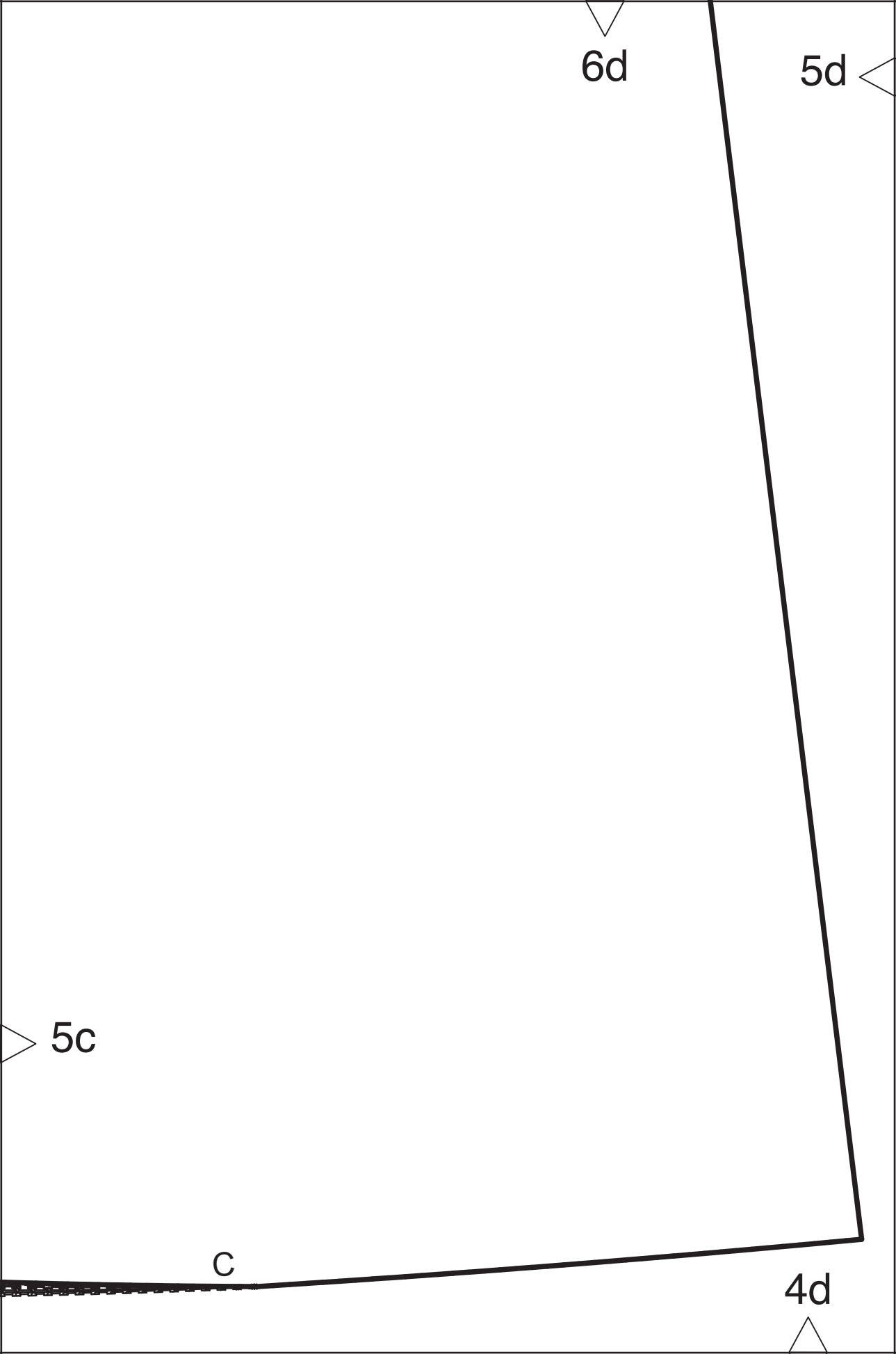
6d
5d
5c
c
4d

Größe Size Taille Talla Maat	Taglia Størrelse Storlek Koko РАЗМЕРЫ	32	34	36	38	40	42	44	46	48	50	52	54	56	58	60
1	cm	168	168	168	168	168	168	168	168	168	168	168	168	168	168	168
2	cm	76	80	84	88	92	96	100	104	110	116	122	128	134	140	146
3	cm	58	62	66	70	74	78	82	86	92	98	104	110	116	122	128
4	cm	82	86	90	94	98	102	106	110	116	122	128	134	140	146	152
5	cm	40	40,5	41	41,5	42	42,5	43	43,5	44	44,5	45	45,5	46	46,5	47
6	cm	59	59	59	60	60	61	61	61	61	62	62	62	63	63	63
7	cm	33	34	35	36	37	38	39	40	41	42	43	44	45	46	47
8	cm	101	102	102	103	104	104	105	105	105	106	106	106	107	108	108
9	cm	42	43	44	45	46	47	48	49	50	51	52	53	54	55	56
10	cm	24	25	26	27	28	29	30	31	32	33	34	35	36	37	38
11	cm	25	26	27	28	29	30	31	32	34	36	38	40	42	44	46

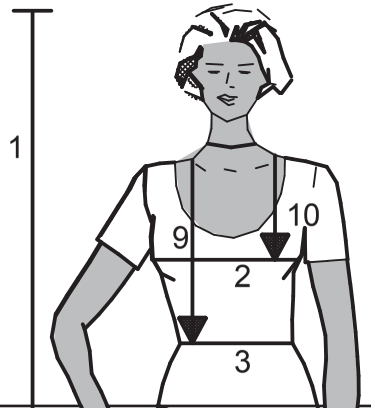

deutsch
1. Körpergröße
2. Oberweite
3. Taillenweite
4. Hüftweite
5. Rückenlänge
6. Ärmellänge
7. Halsweite
8. seitliche Hosenlänge
9. vord. Taillenl.
10. Brusttiefe
11. Oberarmweite

Kleider, Blusen, Mäntel und Jacken wählen Sie nach der Oberweite, Hosen und Röcke nach der Hüftweite. Im Burda−Schnitt sind Zugaben für die notwendige Bewegungsfreiheit berück−sichtigt.

englisch
1. Height
2. Bust
3. Waist
4. Hip
5. Back length
6. Sleeve length
7. Neck width
8. Side leg length
9. Front waist length
10. Bust point
11. Upper arm circumf.

For dresses, blouses, coats and jackets select size according to bust measurement, for trousers and skirts according to hip measurement!
All burda patterns are prepared with ease allowance appropriate for style in question.

5d 4e 6e 5e

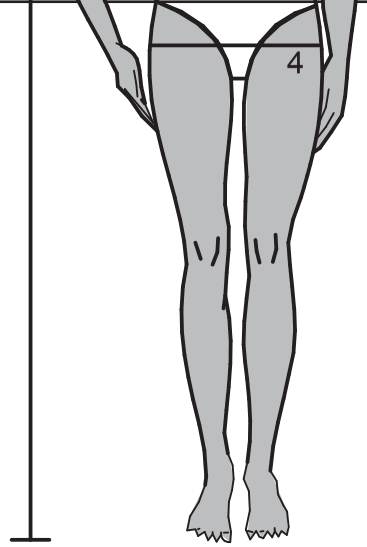

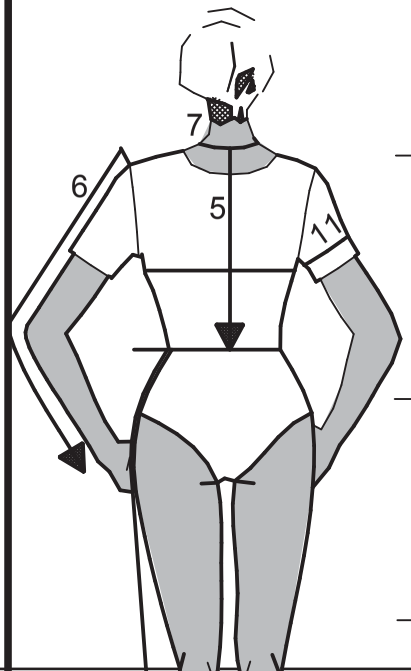

français

1. Stature
2. Tour de poitrine
3. Tour de taille
4. Tour des hanches
5. Long.du dos
6. Longueur de manche
7. Tour de cou
8. Long.côté pantalon
9. Long. taille devant
10. Profondeur de poitrine
11. Tour du bras

Robes, corsages, manteaux et vestes seront choisis d'après votre tour de poitrine les pantalons et les jupes d'après votre tour de hanches!
Tous les patrons sont établis avec l'aisance nécessaire selon le genre du modèle.

nederlands

1. Lichaamslengte
2. Bovenwijdte
3. Taillenwijdte
4. Heupwijdte
5. Ruglengte
6. Mouwlengte
7. Halswijdte
8. Zijlengte broek
9. Taillelengte voor
10. Borstdiepte
11. Bovenarmwijdte

Jurken, blouses, mantels en jacks kiest u volgens de bovenwijdte, broeken en rokken volgens de heupwijdte!
In het burda−patroon is de extra wijdte voor de noodzakelijke bewegingsvrijheid inbegrepen.

italiano

1. Statura
2. Circonf. petto
3. Circonf. vita
4. Circonf. fianchi
5. Lungh. corpino dietro
6. Lungh. manica
7. Circonf. collo
8. Lungh. laterale pantaloni
9. Lungh. corpino davanti
10. Profondità del seno
11. Circonf. manica superiore

Scegliere i cartamodelli per abiti, cami−cette, mantelli e giacche secondo la circonferenza petto, per i pantaloni e le gonne secondo la circonferenza fianchi.
Nei cartamodelli burda sono già comprese le aggiunte per agevolare i movimenti.

español

1. Estatura
2. Contorno busto
3. Contorno cintura
4. Contorno cadera
5. Largo espalda
6. Largo manga
7. Contorno cuello
8. Largo lateral del pantalón
9. Largo talle delantero
10. Altura de pecho
11. Cont. de brazo

La talla para los vestidos, blusas, abrigos y chaquetas, se determina de acuerdo con el contorno del busto. Los pantalones y las faldas, de acuerdo con el contorno de las caderas.
En el patrón−Burda se incluyen los márgenes para la holgura necesaria.

svenska

1. Kroppsstorlek
2. Övervidd
3. Midjevidd
4. Höftvidd
5. Rygglängd
6. Ärmlängd
7. Halsvidd
8. Byxans sidlängd
9. Liveängd, fram
10. Bröstspets
11. Överarmsvidd

Klippmönster till klänningar, blusar, kappor och dräkter väljs efter övervidden, barnkläder efter kroppslängden!
I Burda−mönster är den nödvändiga rörelsevidden inräknad.

dansk

4f

6f

5f

5e

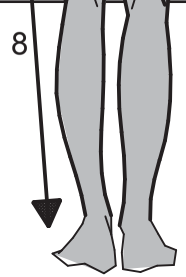

1. Højde
2. Overvidde
3. Taljevidde
4. Hoftevidde
5. Ryglængde
6. Ærmelængde
7. Halsvidde
8. Buksens sidelængde
9. Forlængde
10. Brystdybde
11. Overarmsvidde

Kjoler, bluser, frakker og jakker vælges efter overvidden, bukser og nederdele efter hoftevidden!
Burda−mønstre indeholder de nødvendige bekvemmelighedstillæg.

suomi

1. Koko pituus
2. Vartalon ympärys
3. Vyötärön ympärys
4. Lantion ympärys
5. Selän pituus
6. Hihan pituus
7. Kaulan ympärys
8. Housujen sivupituus
9. Yläosan etupituus
10. Rinnan korkeus
11. olkavarren ympärys

Leninkeihin, puseroihin, takkeihin, pukuihin valitaan kaavat vartalon ympärysmitan mukaan: hameisiin ja housuihin lantiomitan mukaan.
Burda−kaavoihin on jo lisätty tarvittava liikkumavara.

РУССКИИ

1. РОСТ
2. ОБХВАТ ГРУДИ
3. ОБХВАТ ТАЛИИ
4. ОБХВАТ БЕДЕР
5. ДЛИНА СПИНЫ
6. ДЛИНА РУКАВА
7. ОБХВАТ ШЕИ
8. ДЛИНА БРЮК ПО БОКОВОМУ ШВУ
9. ДЛИНА ПЕРЕДА
10. ВЫСОТА ГРУДИ
11. ОБХВАТ ВЕРХНЕЙ ЧАСТИ РУКИ

ДЛЯ ПЛАТЬЕВ, БЛУЗ, ПАЛЬТО И ЖАКЕТОВ ОСНОВНОЙ МЕРКОЙ ЯВЛЯЕТСЯ ОБХВАТ ГРУДИ.
ДЛЯ БРЮК И ЮБОК ОСНОВНОЙ МЕРКОЙ ЯВЛЯЕТСЯ ОБХВАТ БЕДЕР.
В ВЫКРОЙКАХ BURDA УЧТЕНЫ ПРИПУСКИ НА СВОБОДНОЕ ОБЛЕГАНИЕ.

5f

4g

6g

HIER PAPIERSCHNITTEIL ANKLEBEN
glue on paper pattern piece here / coller la pièce du patron ici / hier papieren patroondeel aanplakken
incollare la parte del cartamodello in questo punto / enganchar aquí patrón de papel
tejpa fast mönsterdelen här / her påklæbes papirmønsterdel / liimaa kaavanosa tähän
ДЕТАЛЬ БУМАЖНОЙ ВЫКРОЙКИ ПРИКЛЕИТЬ ЗДЕСЬ

5g

5g

4h

4

RÜCKENTEIL

back / dos / achterpand / dietro / espalda
bakstycke / rygdel / takakpl / СПИНКА

VERLÄNGERUNG

extension / prolongement / verlenging / allungamento
alargo / förlängning / forlængelse / jatkososa / УДЛИНЕНИЕ

C

6956

6h

5h

6i

C

5h

4i

6 A,B,C

1×

6956

46

44

42

40

38

36

34 FADENLAUF

straight grain

droit–fil / draadrichting

drittfilo / sentido hilo

trådriktning / trådretning

langansuunta

ДОЛЕВАЯ НИТЬ

8a

8 A,B,C

1× 6956

Größe/Taille/Size

34 – 46

7a

FADENLAUF / straight grain
droit−fil / draadrichting
drittofilo / sentido hilo
trådriktning / trådretning
langansuunta
ДОЛЕВАЯ НИТЬ

6a

8b

7a

7b

6b

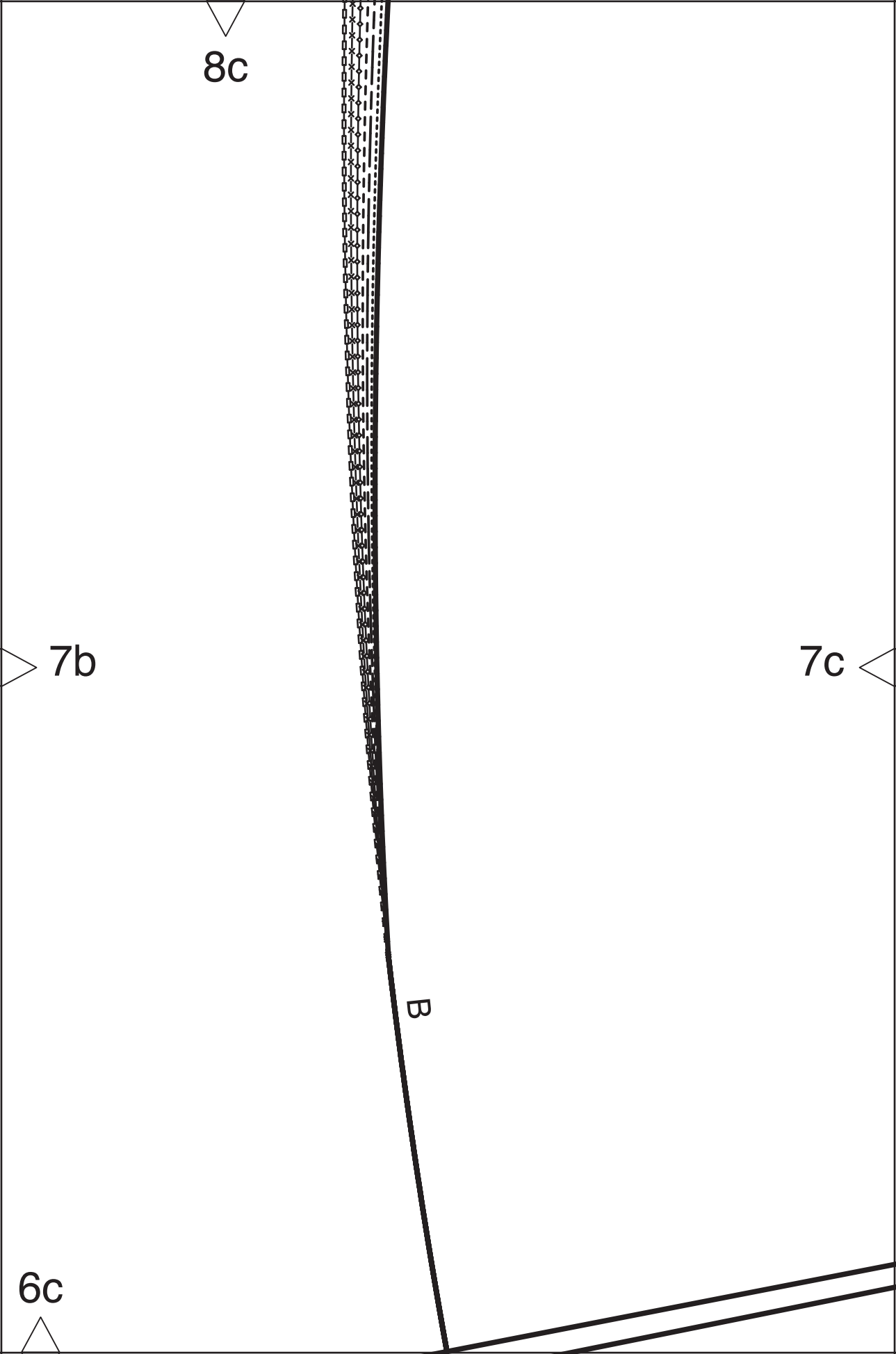
8c
7b
7c
B
6c

8d

HIER VERLÄNGERN ODER KÜRZEN
lengthen or shorten here / rallonger ou raccourcir ici / hier verlengen of inkorten / da qui allungare o accorciare / alargar o acortar aquí
förläng eller förkorta här / her forlænges eller afkortes / pidennä tai lyhennä tästä / ЗДЕСЬ УДЛИНИТЬ ИЛИ УКОРОТИТЬ

7c

7d

6d

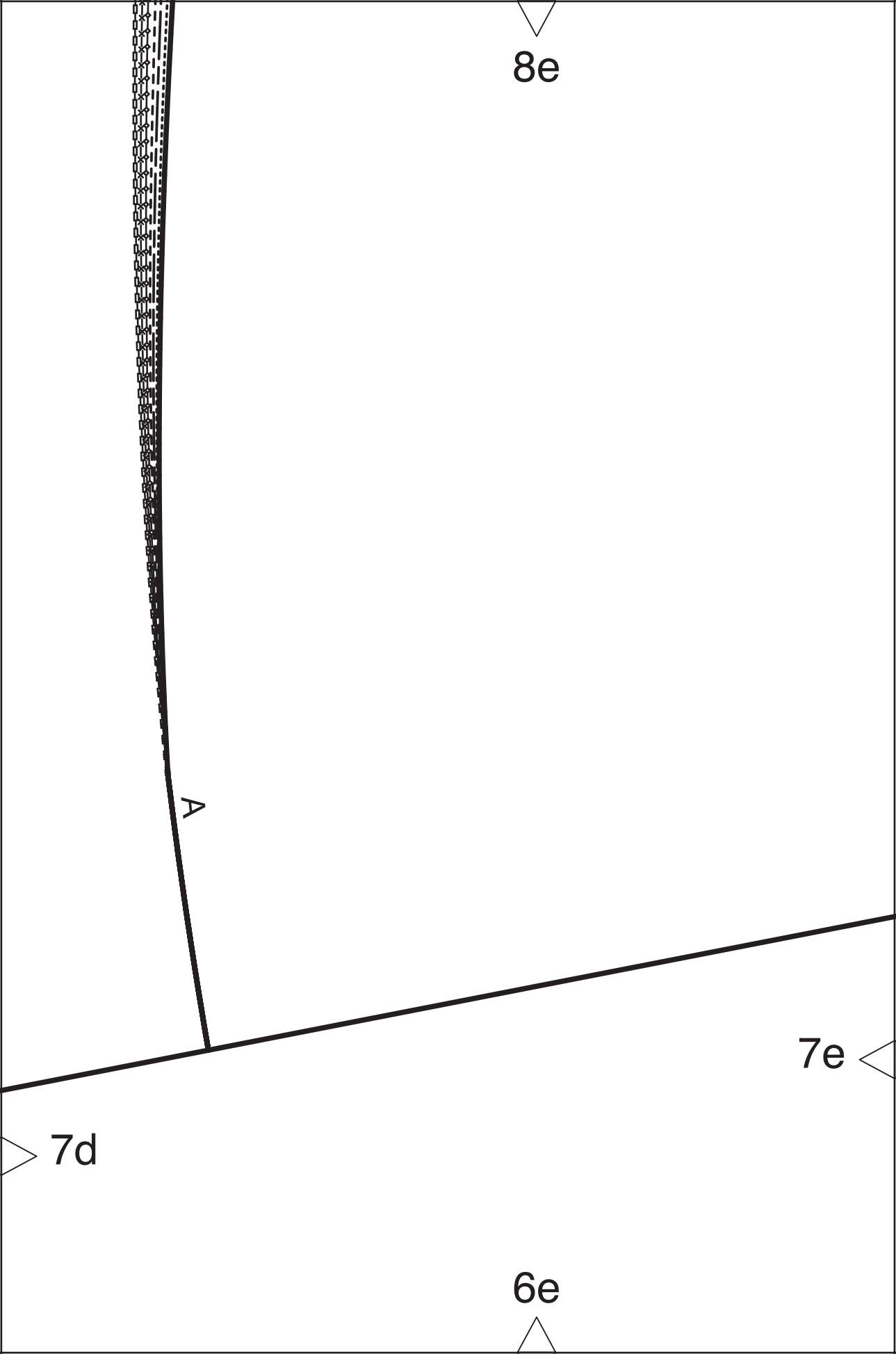
8e
A
7e
7d
6e

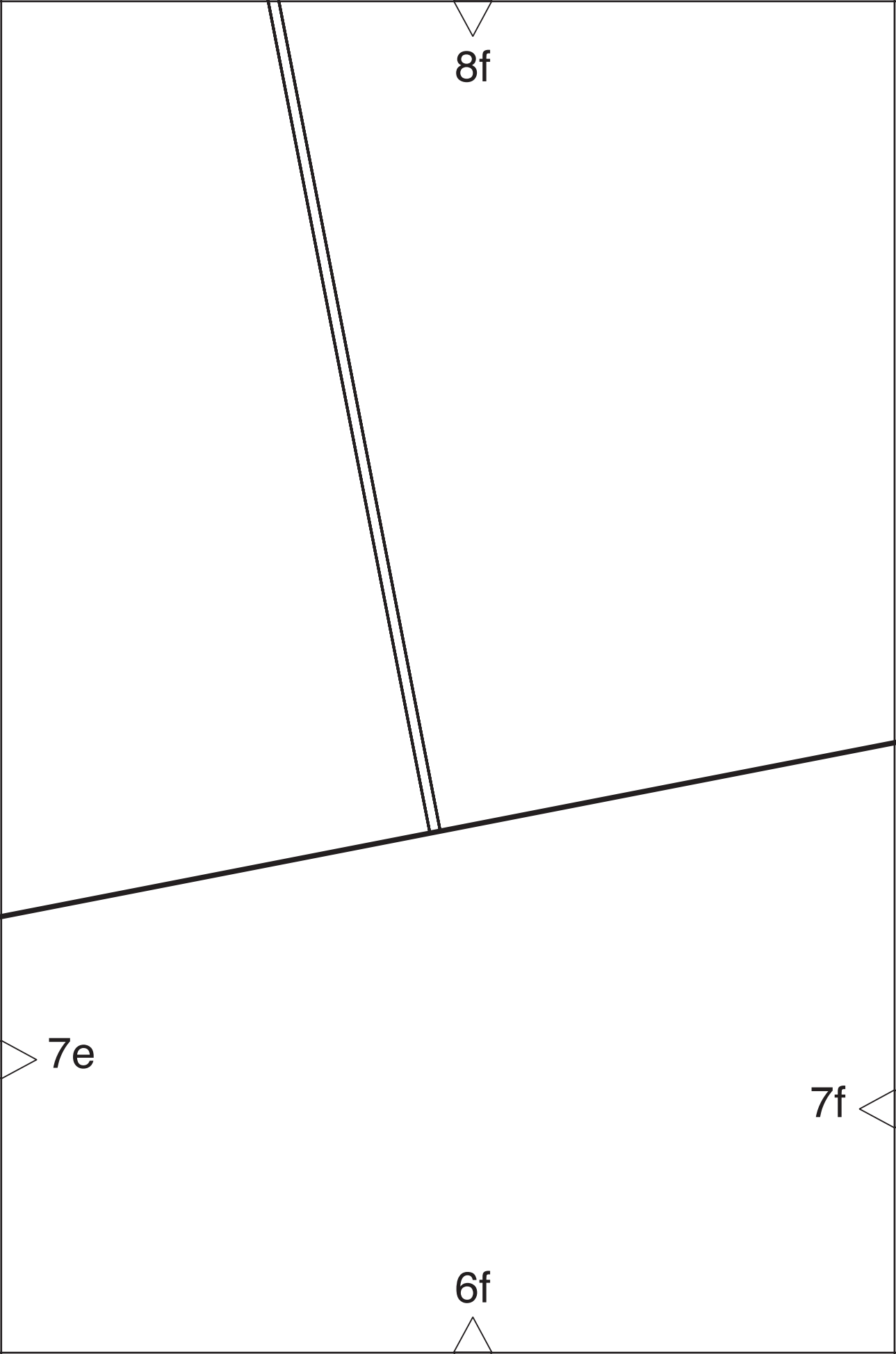
8f
7e
7f
6f

8g

RIEGEL
tab / bride / lusje
linguetta-passante / trabilla
sleif (hälla) / strop / tamppi
ПОГОН,ХЛЯСТИК

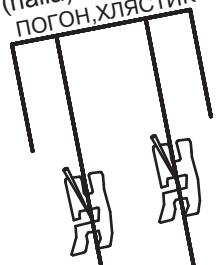

GUMMIZUG
elastic casing / ruban élastique
goma entrepasada / КУЛИСКА

VORDERE MITTE STOFFBRUCH FADENLAUF
center front fold straight grain / milieu devant pliure, droit fil / middenvoor stofvouw, draadrichting
centro davanti ripiegatura della stoffa,drittofilo / medio delantero doblez sent.hilo / mitt fram,tygvikning trådriktning
forr. midte stoffold trådretning / keskietu kangastaite langansuunta
ЛИНИЯ СЕРЕДИНЫ ПЕРЕДА СГИБ ДОЛЕВАЯ НИТЬ

7g

burda®

EASY

www.burdastyle.de

7f

6956

0 0 0 5

6g

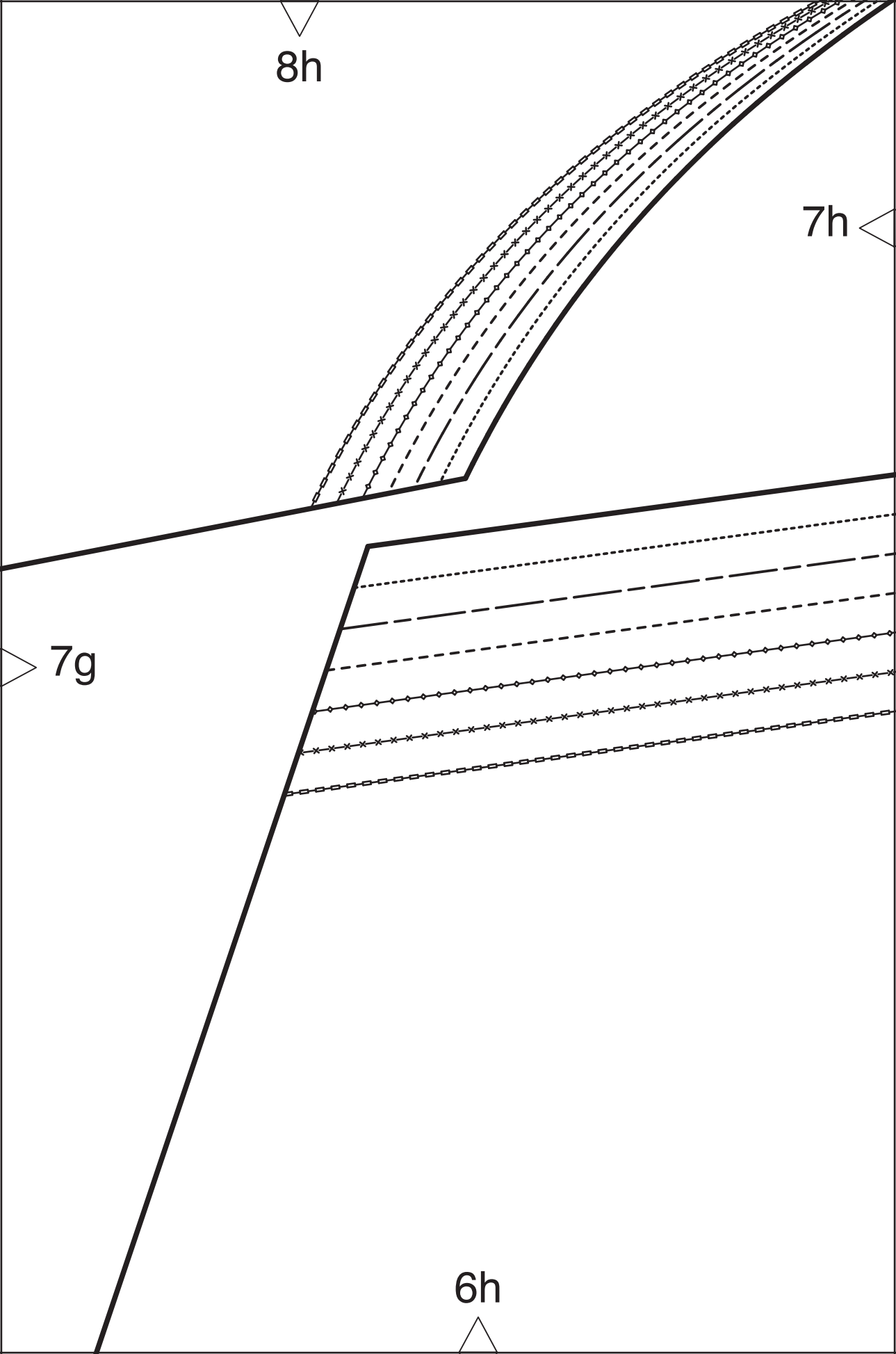
8h
7h
7g
6h

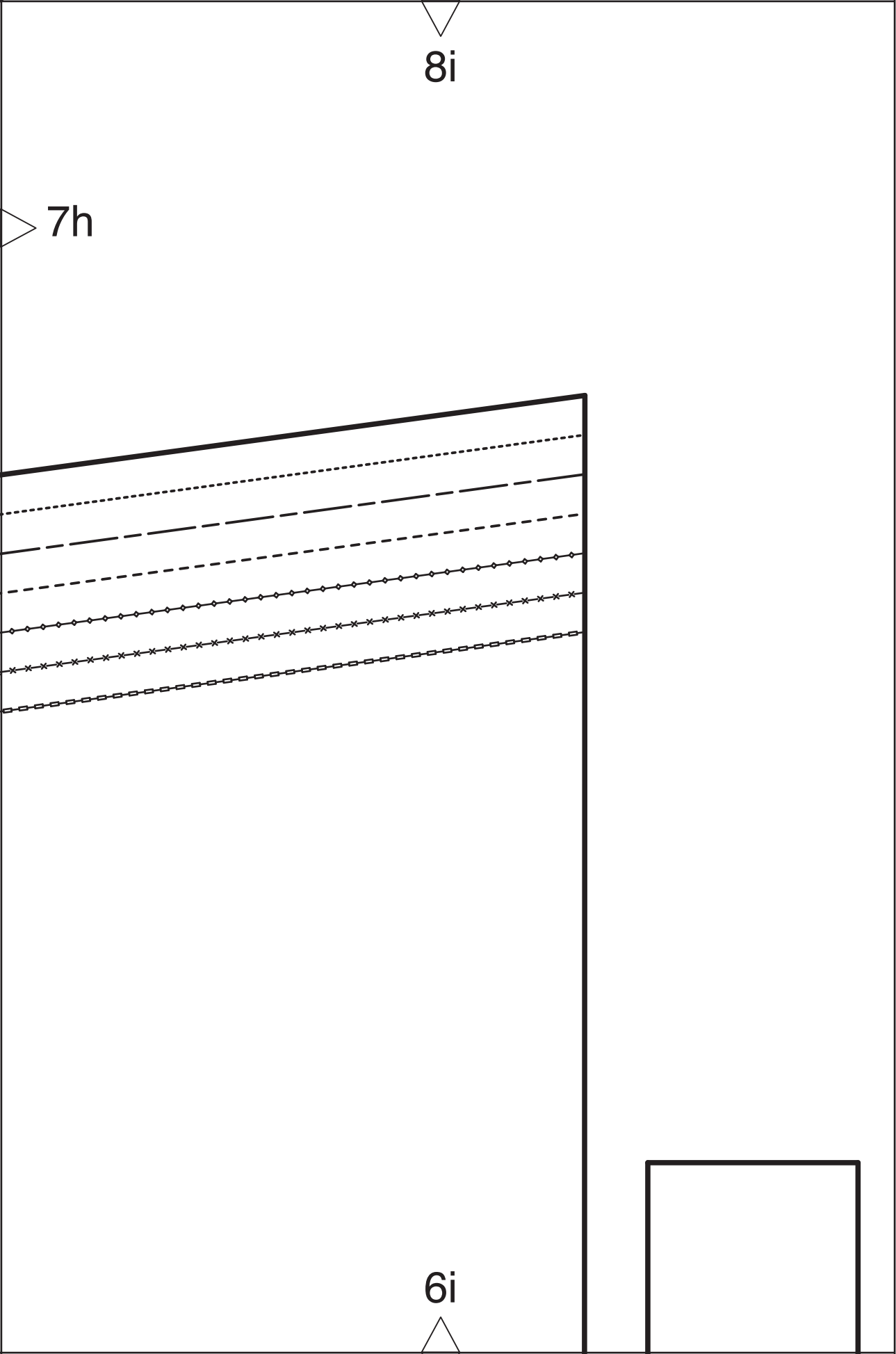
8i
7h
6i

C HIER PAPIERSCHNITTEIL ANKLEBEN
glue on paper pattern piece here / coller la pièce du patron ici
hier papieren patroondeel aanplakken / incollare la parte del cartamodello in questo punto / enganchar
aquí patrón de papel / tejpa fast mönsterdelen här
her påklæbes papirmønsterdel / liimaa kaavanosa tähän / ДЕТАЛЬ БУМАЖНОЙ ВЫКРОЙКИ ПРИКЛЕИТЬ ЗДЕСЬ
9a
8a

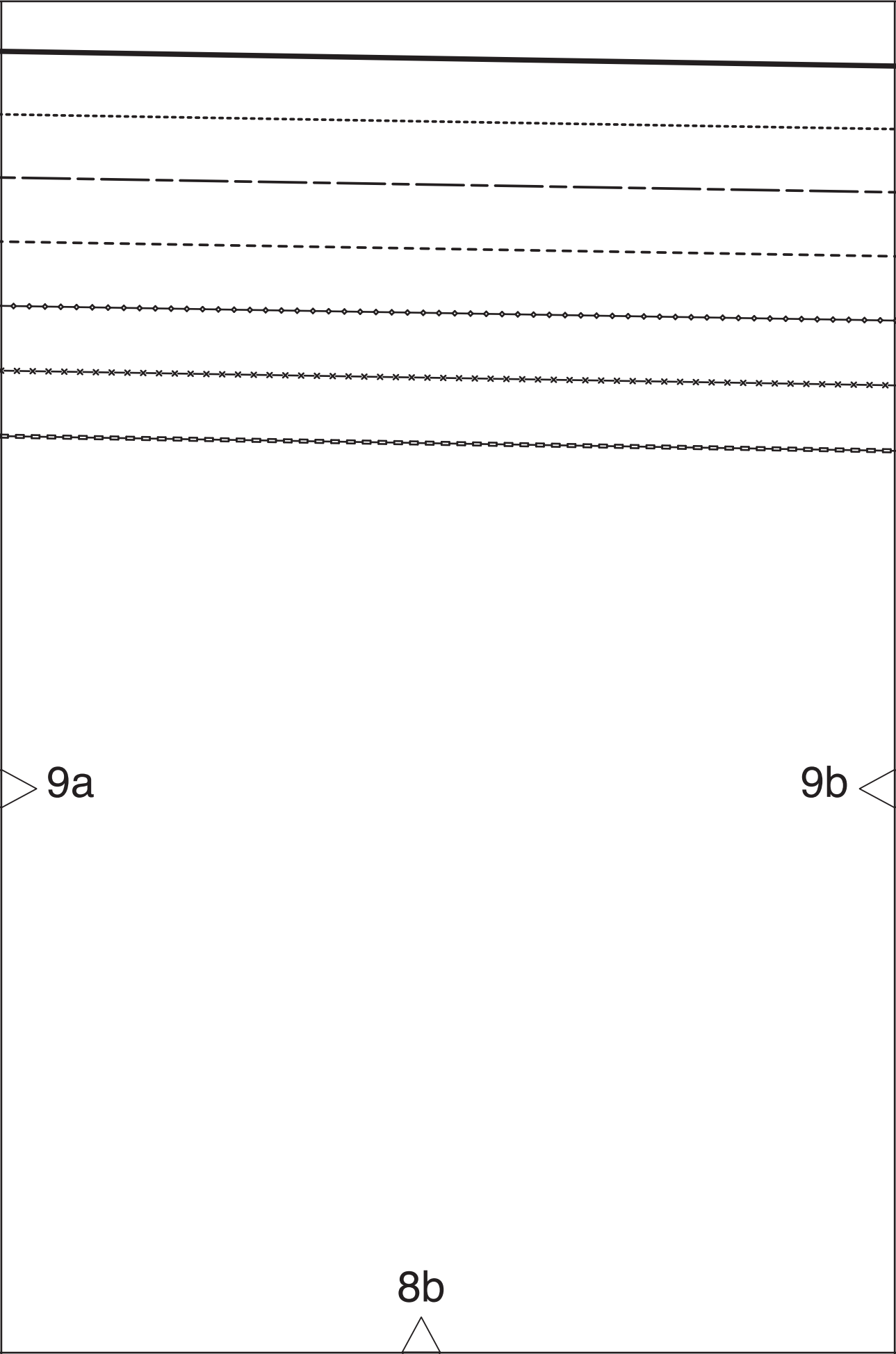
9a
9b
8b

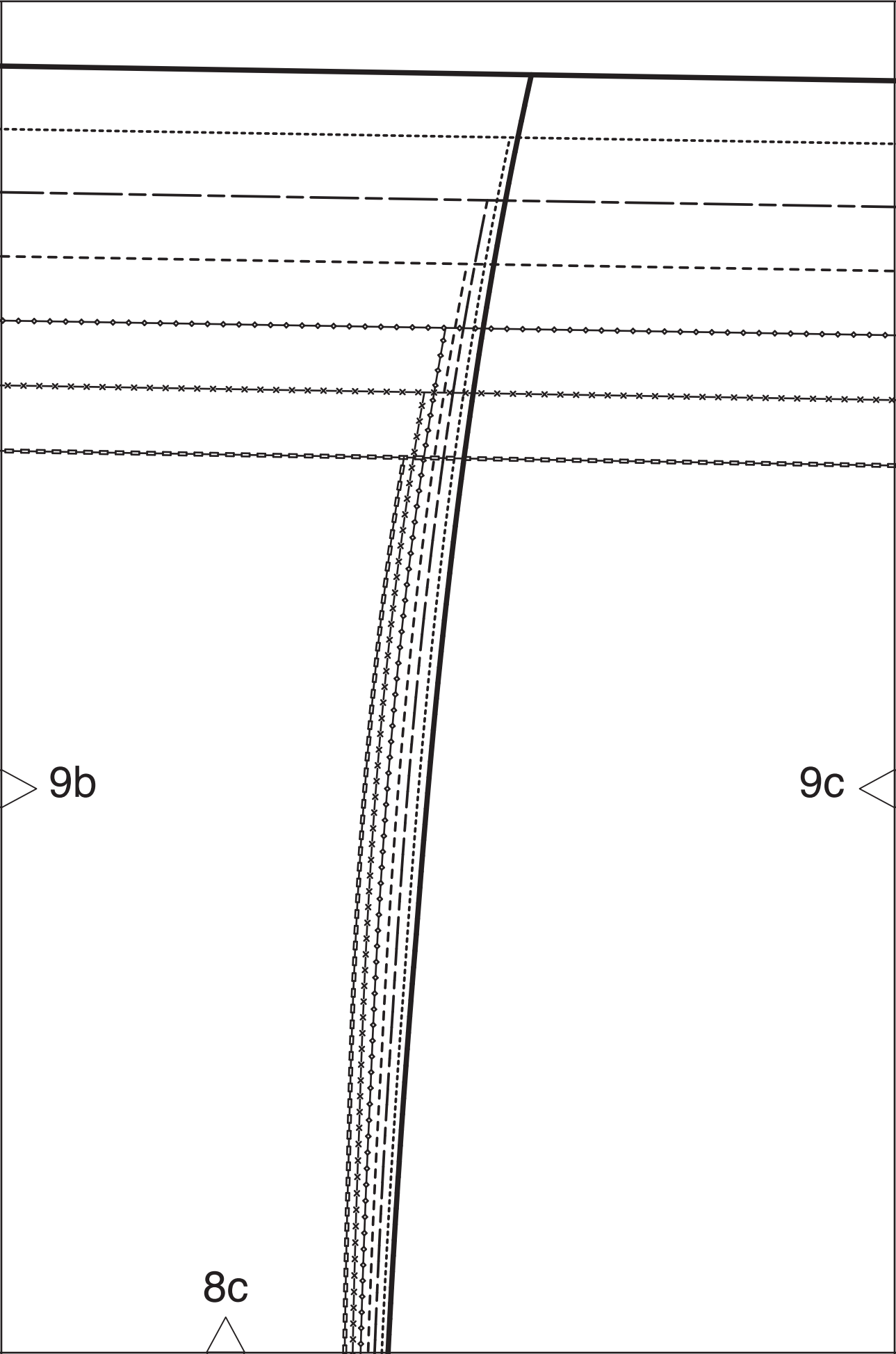
9b
9c
8c

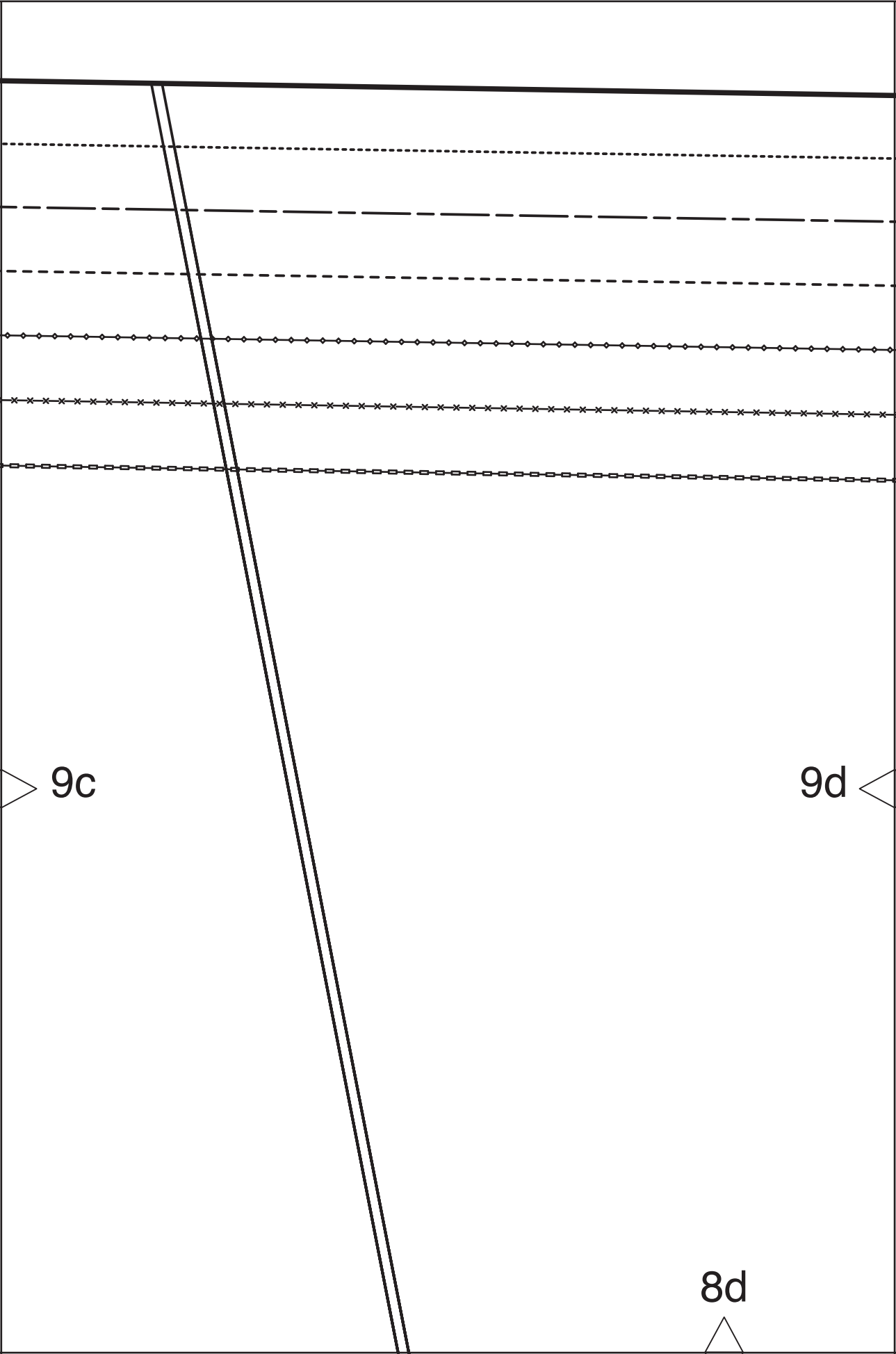
9c
9d
8d

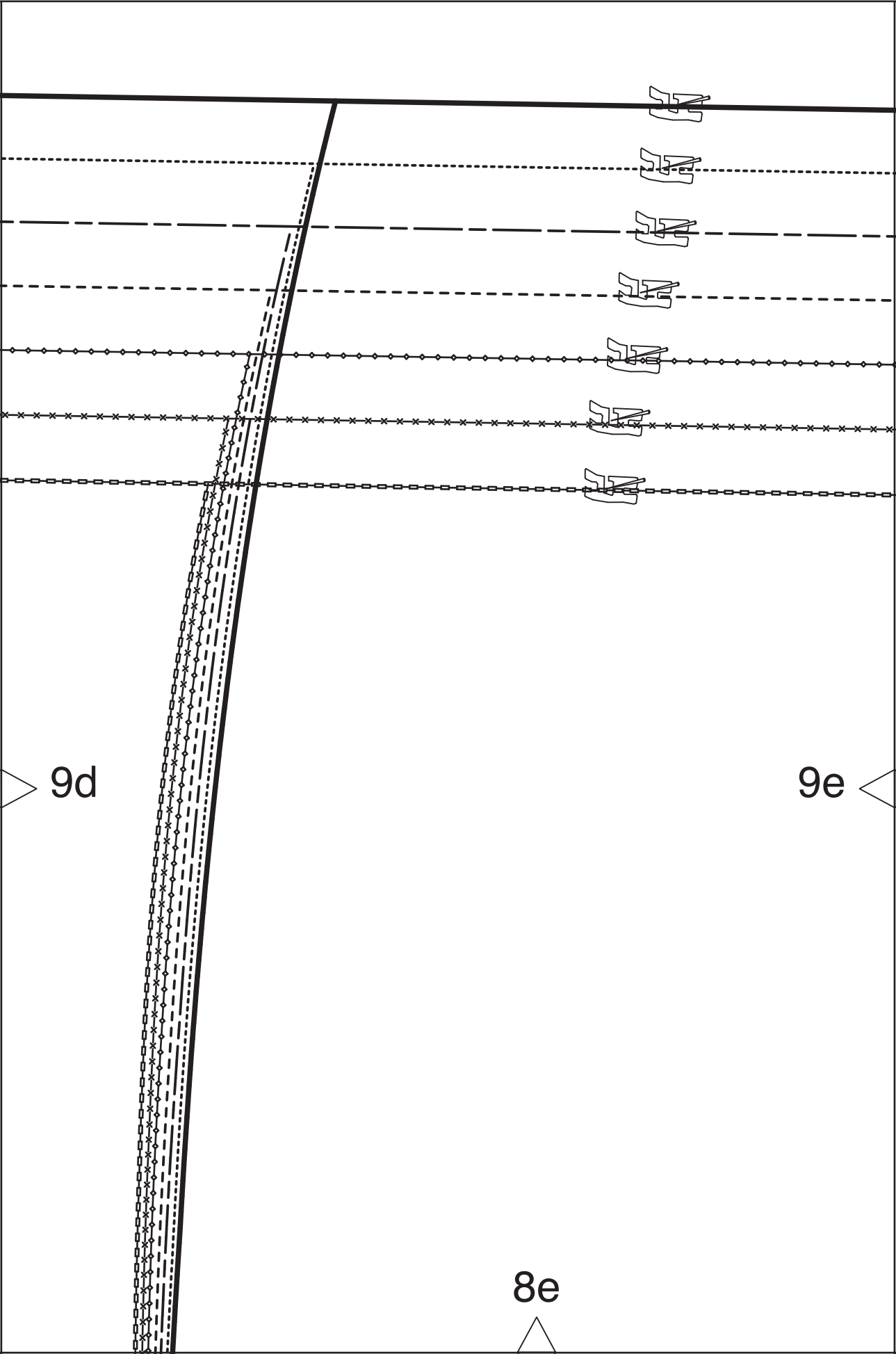
9d
9e
8e

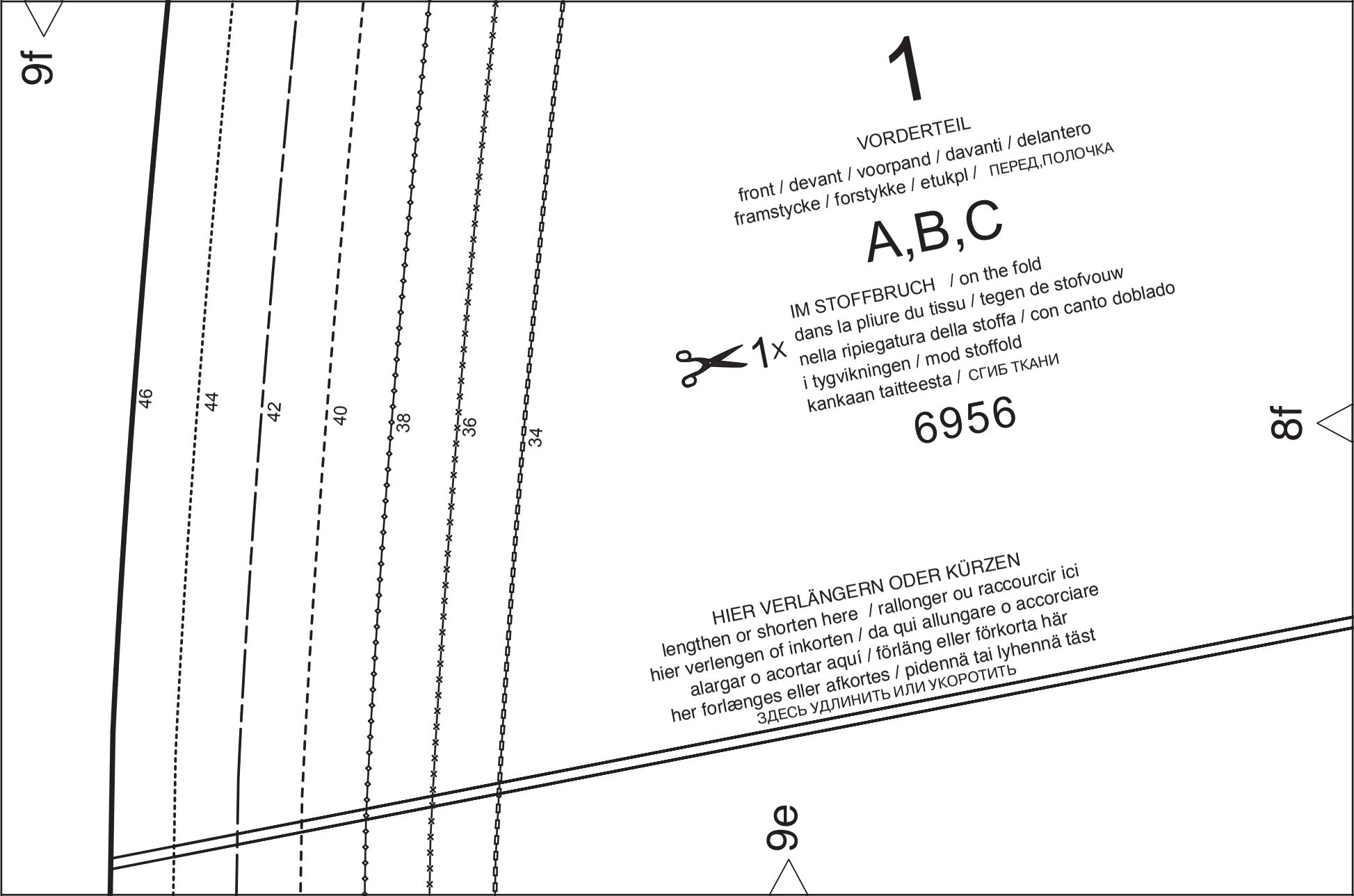
9f
46
44
42
40
38
36
34
1
VORDERTEIL
front / devant / voorpand / davanti / delantero
framstycke / forstykke / etukpl / ПЕРЕД,ПОЛОЧКА
A,B,C
IM STOFFBRUCH / on the fold
dans la pliure du tissu / tegen de stofvouw
nella ripiegatura della stoffa / con canto doblado
i tygvikningen / mod stoffold
kankaan taitteesta / СГИБ ТКАНИ
1x
6956
8f
HIER VERLÄNGERN ODER KÜRZEN
lengthen or shorten here / rallonger ou raccourcir ici
hier verlengen of inkorten / da qui allungare o accorciare
alargar o acortar aquí / förläng eller förkorta här
her forlænges eller afkortes / pidennä tai lyhennä täst
ЗДЕСЬ УДЛИНИТЬ ИЛИ УКОРОТИТЬ
9e

9f

9g

HIER VERLÄNGERN ODER KÜRZEN
lengthen or shorten here / rallonger ou raccourcir ici
hier verlengen of inkorten / da qui allungare o accorciare
alargar o acortar aquí / förläng eller förkorta här
her forlænges eller afkortes / pidennä tai lyhennä täst
ЗДЕСЬ УДЛИНИТЬ ИЛИ УКОРОТИТЬ

8g

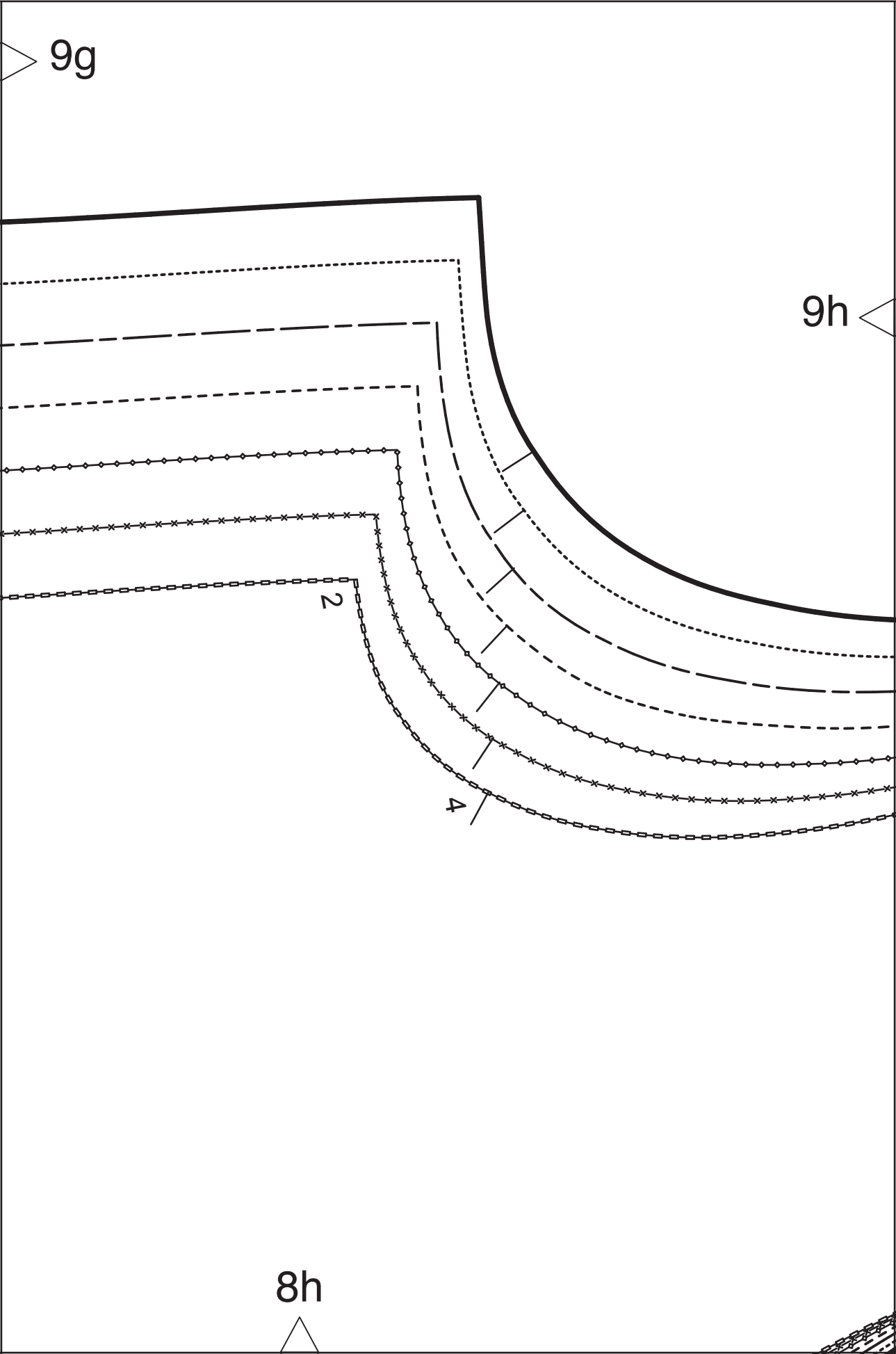
9g
9h
2
4
8h

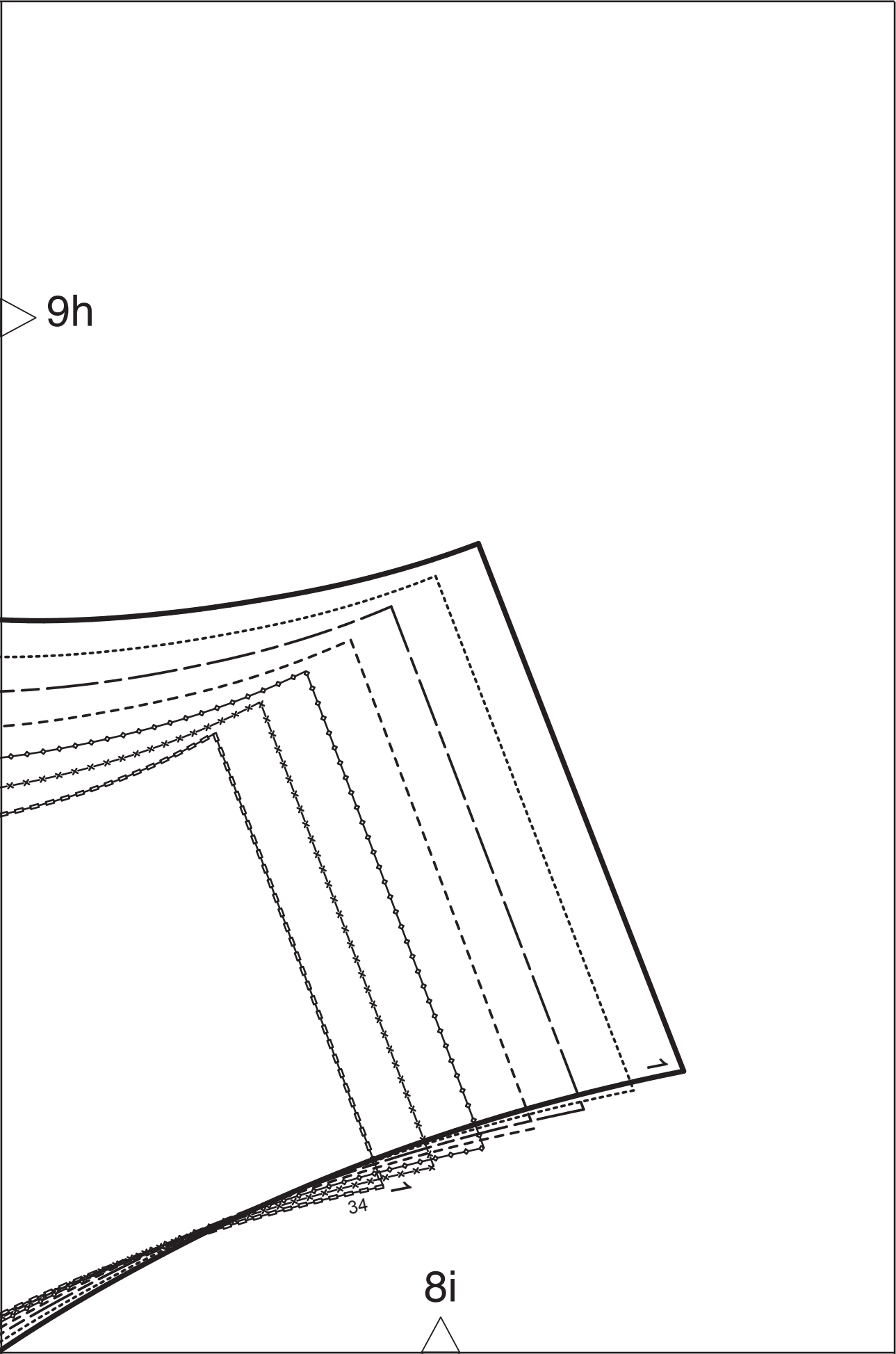
9h
34
8i